malan

Σακούλες για Ηλεκτρικές Σκούπες

Ανταλλακτικά για ηλεκτρικές σκούπες και οικιακά σκεύη

malan

Σακούλες υψηλής ποιότητας για ηλεκτρικές σκούπες

ΟΔΗΓΙΕΣ ΑΝΑΖΗΤΗΣΗΣ ΤΗΣ ΣΑΚΟΥΛΑΣ ΠΟΥ ΧΡΕΙΑΖΕΣΤΕ

Produced under management and quality standard ISO 9001:2008

Βρείτε τον τύπο της ηλεκτρικής σκούπας

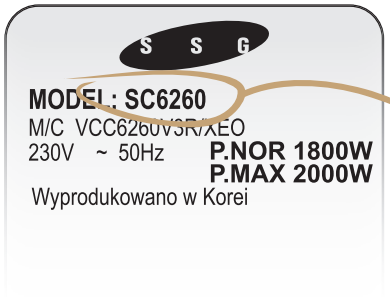

1

Βρείτε τη σακούλα σας, ελέγξτε το κουτί για διαθέσιμα εξαρτήματα

(π.χ. σετ από micro σακούλες, σετ σε κουτί, σετ σε πολυσυσκευασία, σετ με φίλτρα)

S11

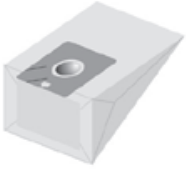

S11
S11/micro

2

ΕΠΕΞΗΓΗΣΗ ΕΙΚΟΝΙΔΙΩΝ

I	μονόφυλλη σακούλα	~	1 φίλτρο	5	σακούλες τεμάχια
II	2φυλλη σακούλα	≈	2 φίλτρα		κλείδωμα σκόνης
III	3φυλλη σακούλα	≋	3 φίλτρα		μέγεθος που προσαρμόζεται εύκολα ανάλογα τον τύπο της σκούπας
IIII	4φυλλη σακούλα	≋	4 φίλτρα		
UNIVERSAL	σακούλες που προσαρμόζονται		συσκευασία σε κουτί		

Σακούλες για συμβατές Ηλεκτρικές Σκούπες
σελ: 6

Ανταλλακτικά για ηλεκτρικές σκούπες και οικιακά σκεύη
σελ: 47

malan

Σακούλες για συμβατές Ηλεκτρικές Σκούπες

A10

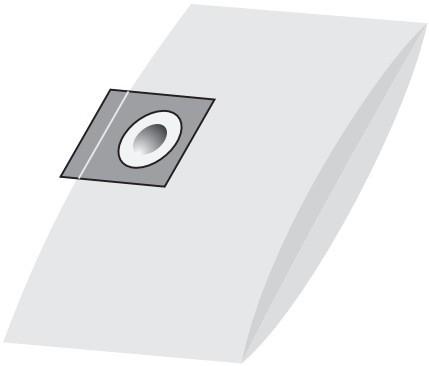

A10

A24

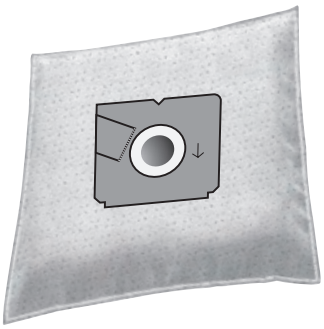

A24.1 micro

A24.1 5 micro

A11

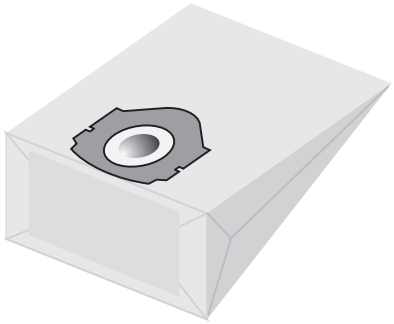

A11

A25

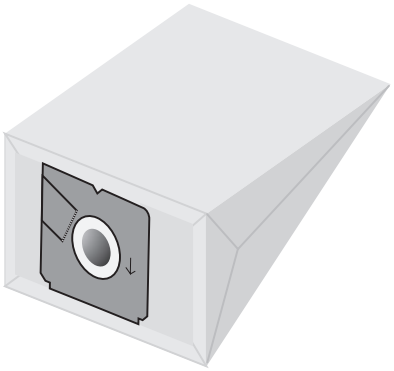

A25

A21

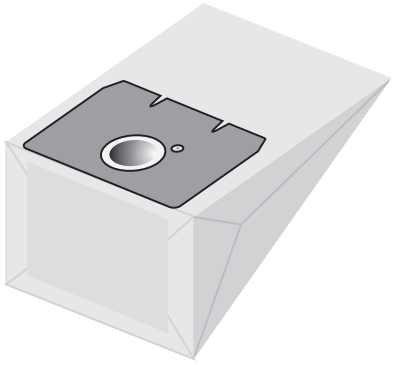

A21

A26

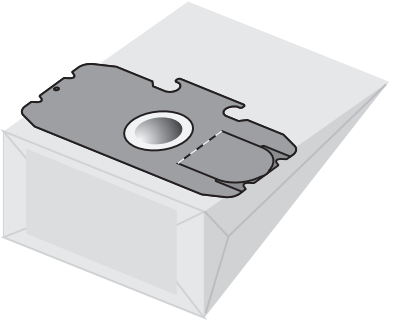

A26

A22

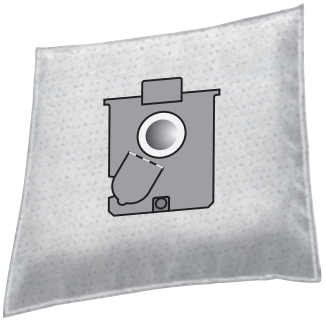

A22.1 micro

A22.1 5 micro

A27

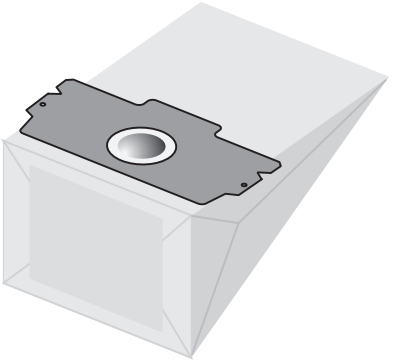

A27

A31.1

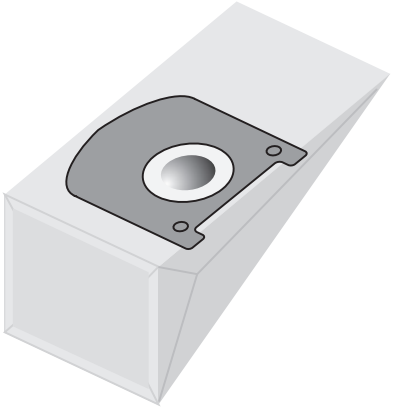

A31.1

B05

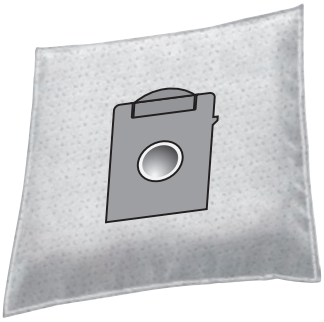

B05 micro

B01

B01 micro
B01 5 micro

B06

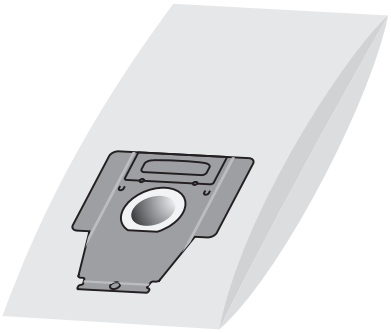

B06

B02

B02 micro
B02 5 micro

B07

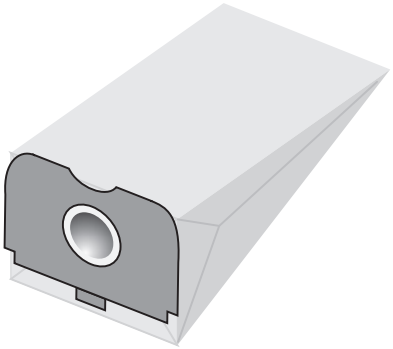

B07

B04

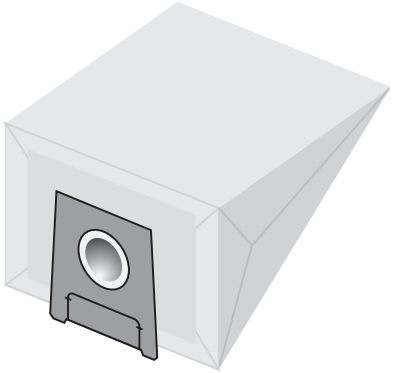

B04

B31 m

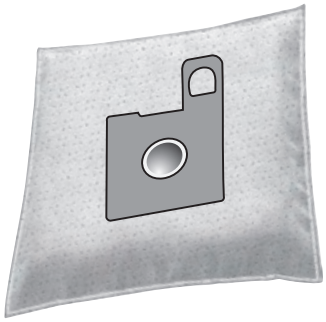

B31 micro

C02

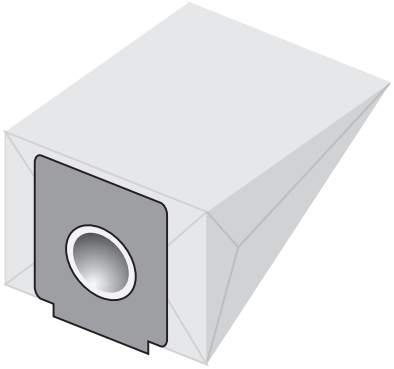

C02

C11.2

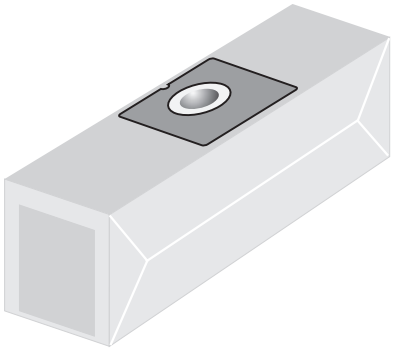

C11.2

C03

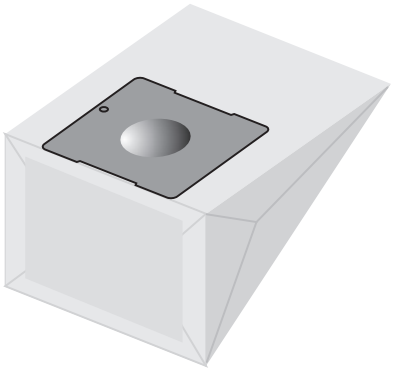

C03

C13.2

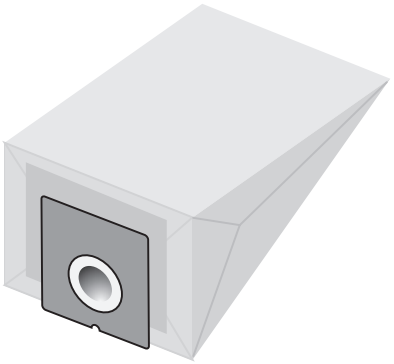

C13.2

C04

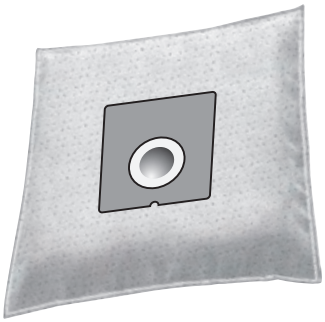

C04 micro

C16.1

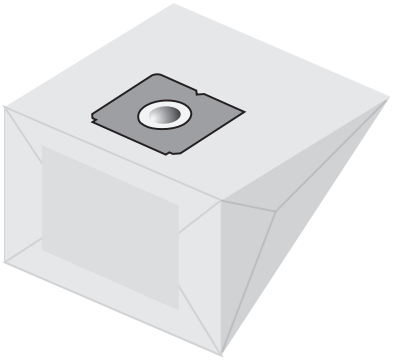

C16.1

C10.2

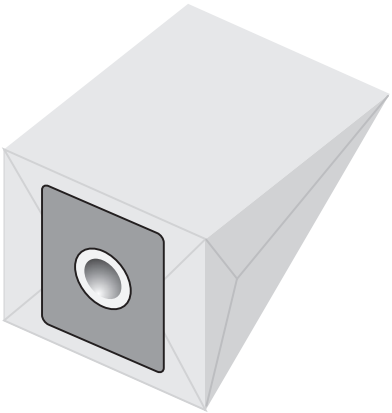

C10.2

C17.2

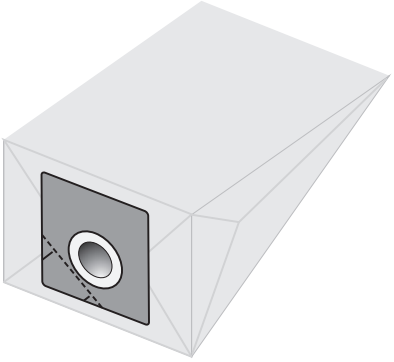

C17.2

C19.1

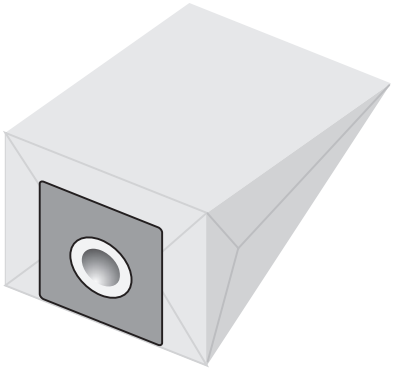

C19.1

D03

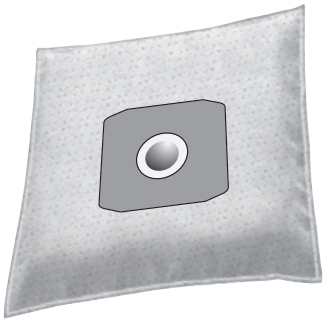

D03 micro
D03 5 micro

C20.4 m

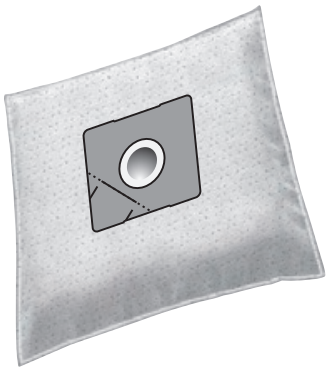

C20.4 micro
C20.4 5 micro

D04

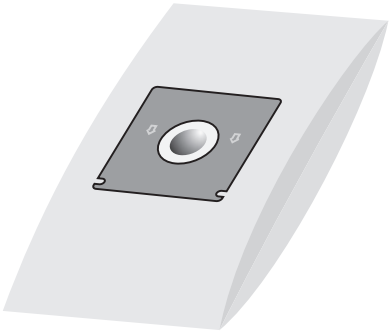

D04

D01

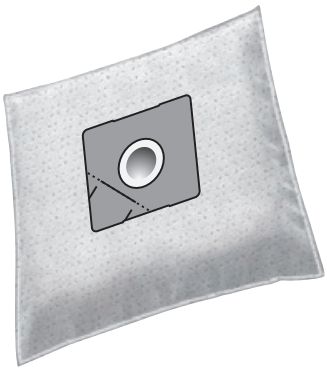

D01.2 micro
D01.2 5 micro

D11

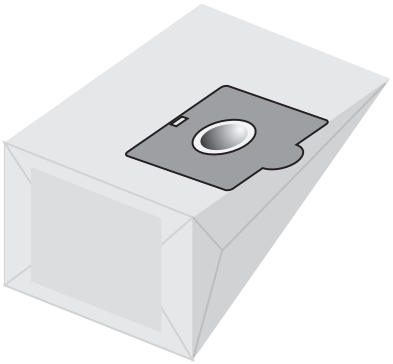

D11

D02

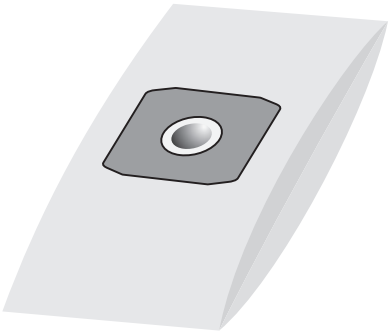

D02

E01

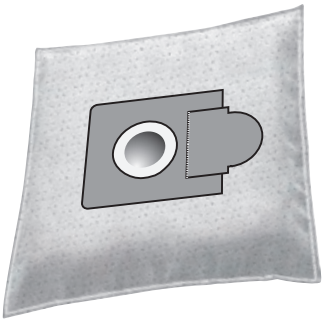

E01.2 micro
E01.2 5 micro

E02

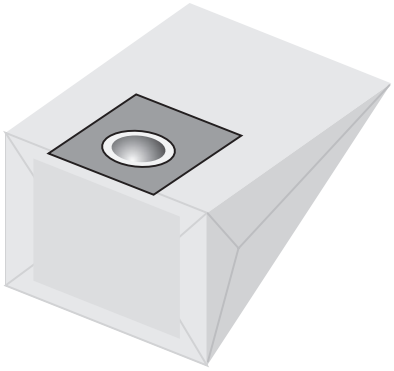

E02

E10

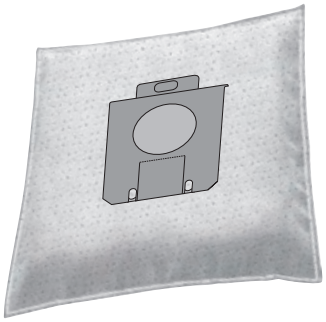

E10.1 micro

E03

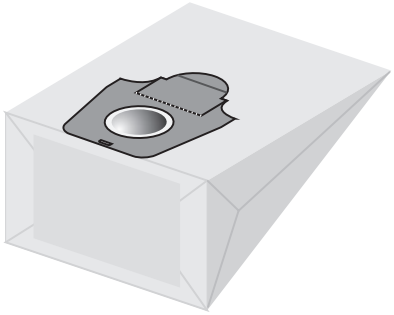

E03

E11

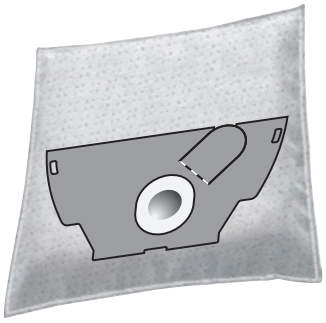

E11.1 micro

E040.1

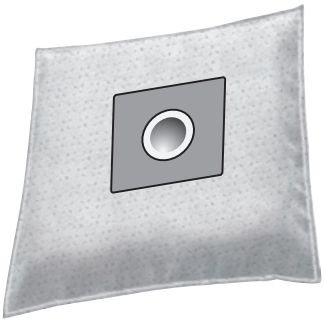

E040.1 micro
E040.1 5 micro

E12

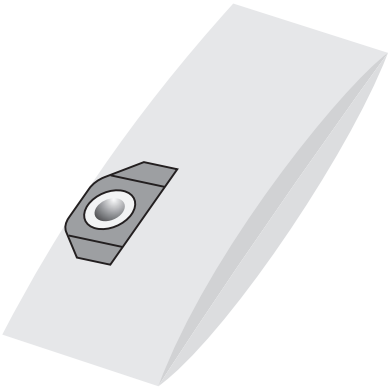

E12

E041.1 m

E041.1 micro
E041.1 5 micro

E14

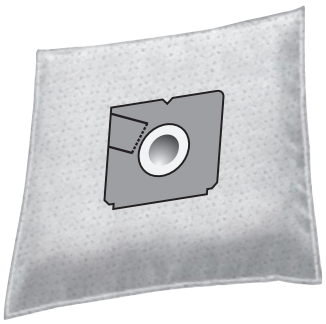

E14.1 micro

E15

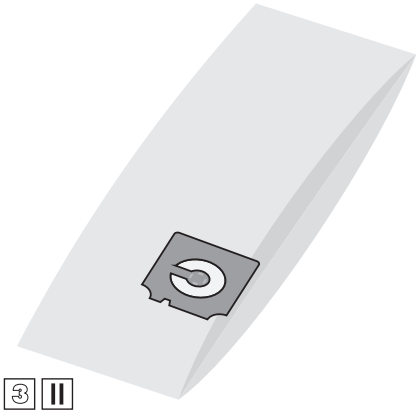

E15
E15.1

E19

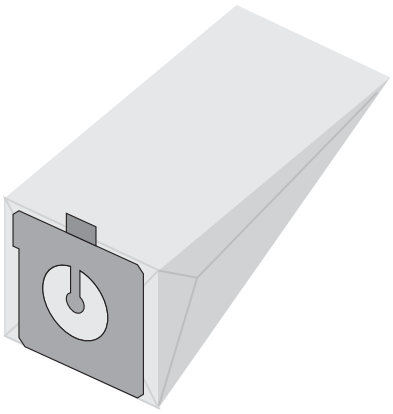

E19

E16 m

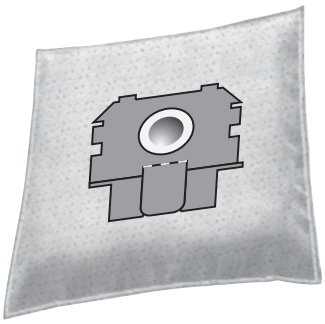

E16 micro

E20

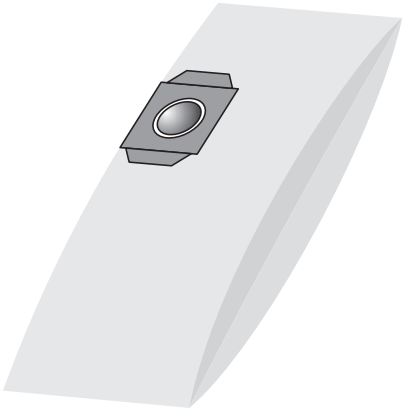

E20

E17 m

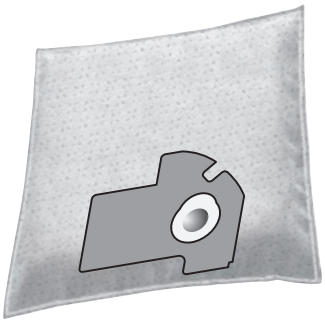

E17

E21

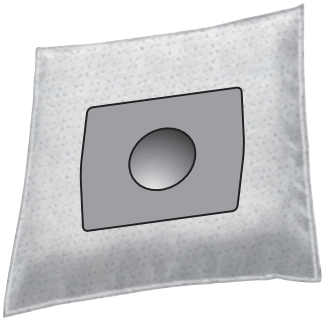

E21 micro
E21 5 micro

E18

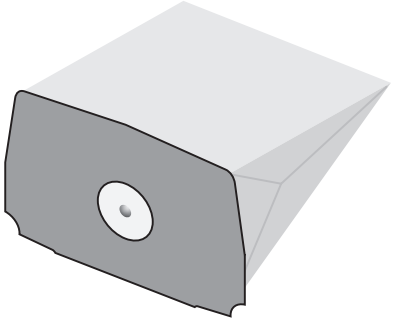

E18

E22

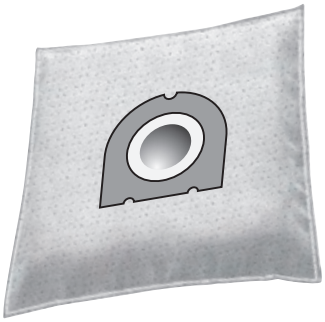

E22 micro
E22.3 micro
E22.4 5 micro

E23

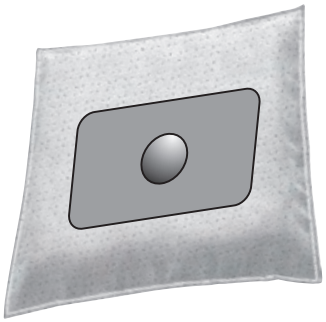

E23 micro

E27

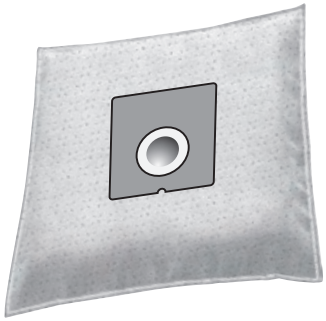

E27 micro

E27 5 micro

E24

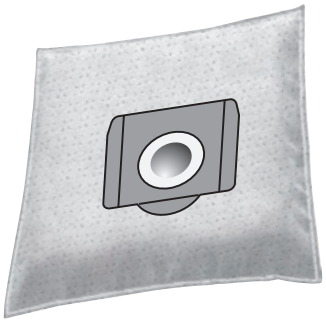

E24 micro

E28

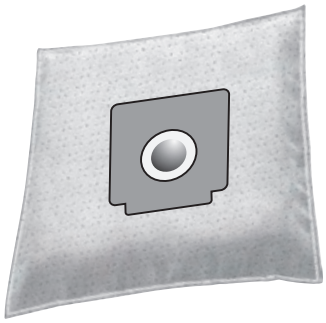

E28 micro

E28 5 micro

E25

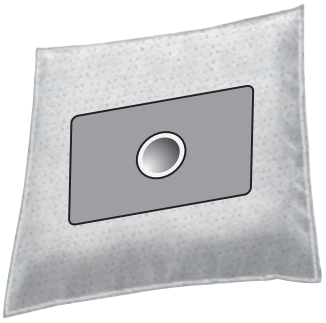

E25 micro

E29.3

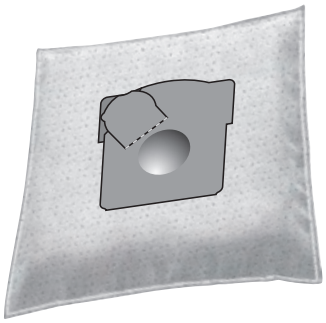

E29.3 5 micro

E26

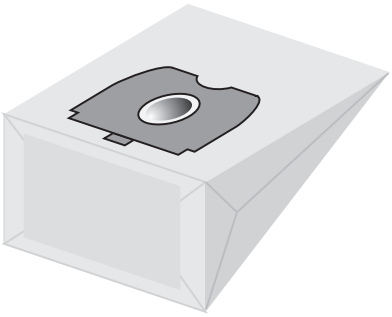

E26

E30.2

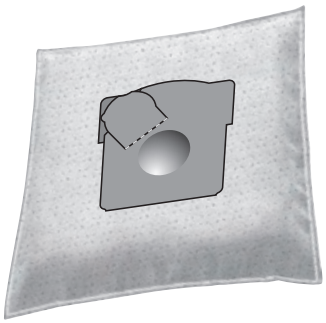

E30.2 5 micro

E31

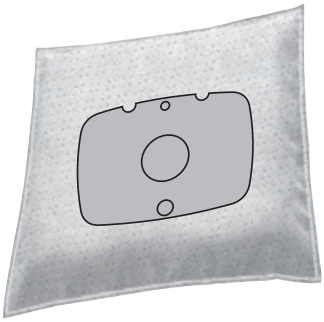

E31 5 micro

E35

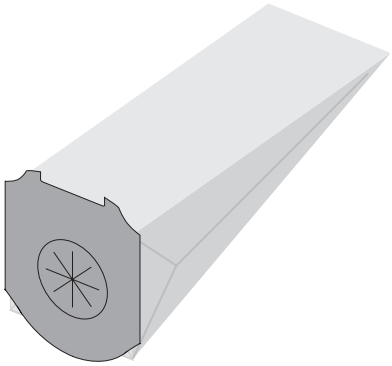

E35

E32

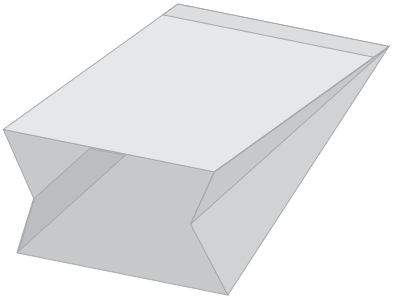

E32

E36.2

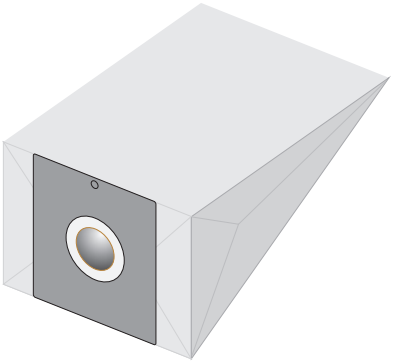

E36.2

E33

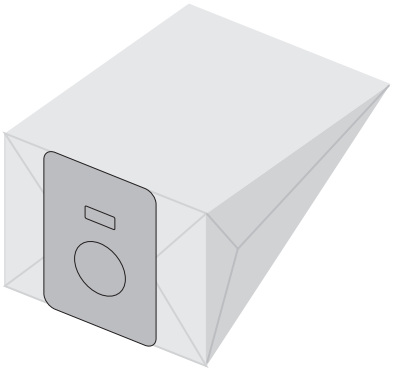

E33

E37.1

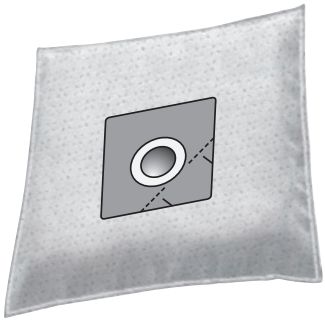

E37.1 micro

E34

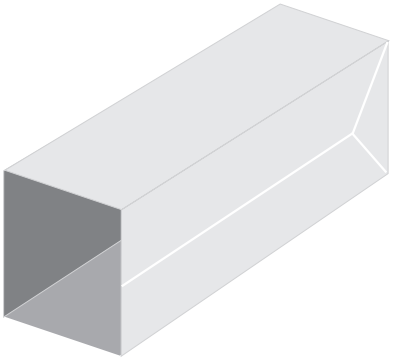

E34

E38.1

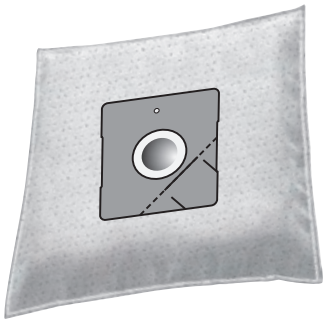

E38.1 micro
E38.1 5 micro

E39.1

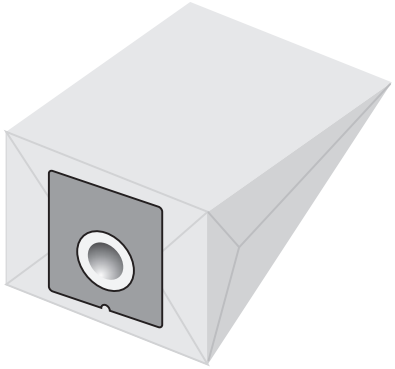

E39.1 5 II ~

EP-BAG

EP-BAG micro 4
EP-BAG 5 micro 5
EP-BAG 8 micro 8
EP-BAG 12 micro 12 ≈

E41

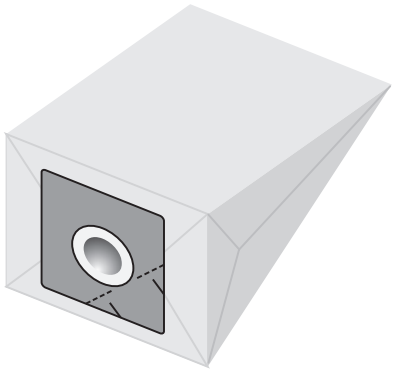

E41 5 II

G01

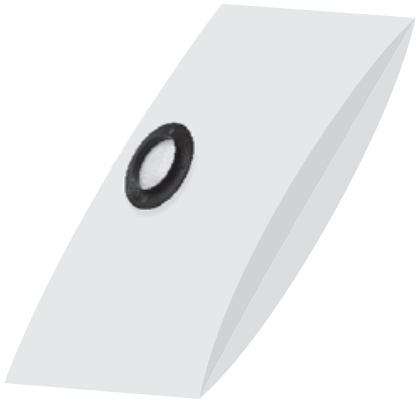

G01 10 II

E42

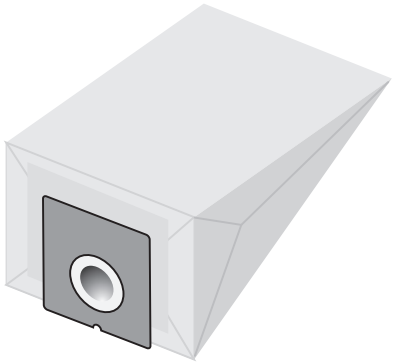

E42 5 II

G02 m

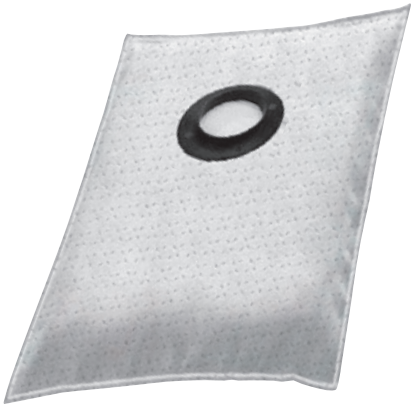

G01 micro 10

E43

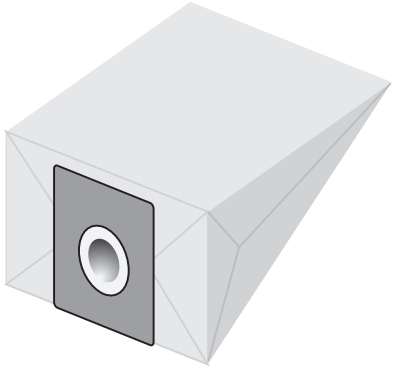

E43 5 II

G11

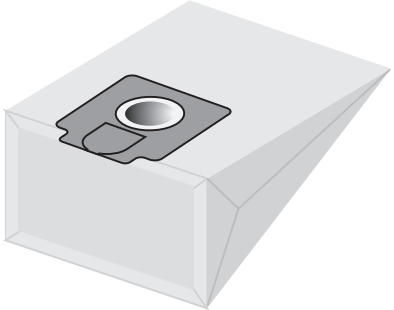

G11 5 II

G12

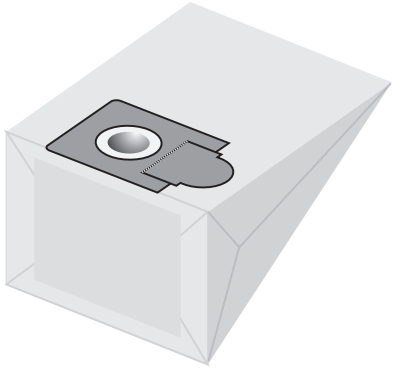

G12 5 II

H04

H04 3 II

H01

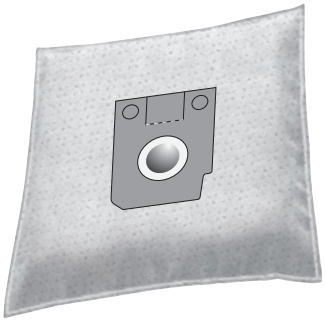

H01 micro 4 IIII

H05

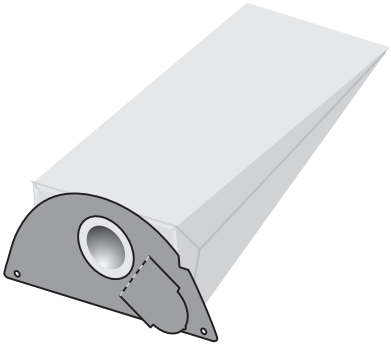

H05 3 II

H02

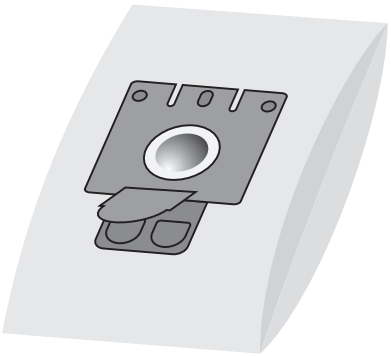

H02 5 II

H06.2

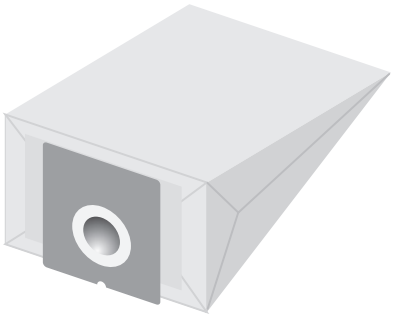

H06.2 5 II ≈

H03

H03 micro 4 IIII
H03 5 micro 5 IIII

H07 m

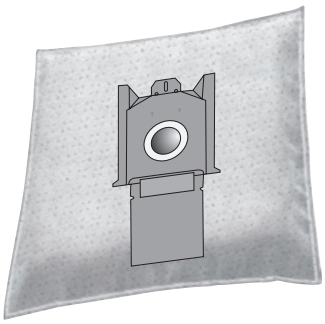

H07 micro 4 IIII

H08.1

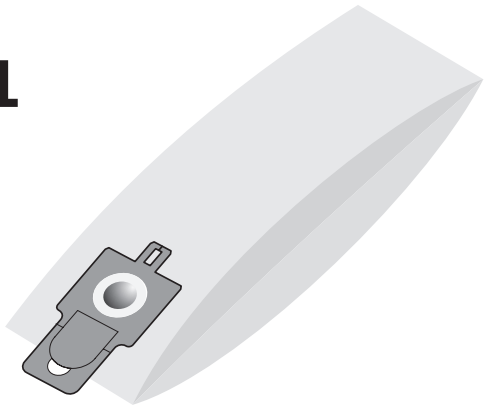

H08.1

H21.2

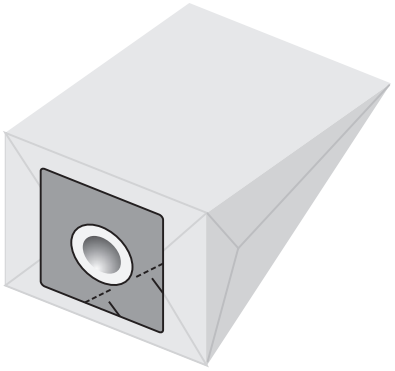

H21.2

H09

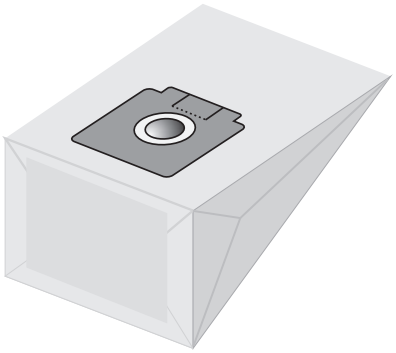

H09

H22.2

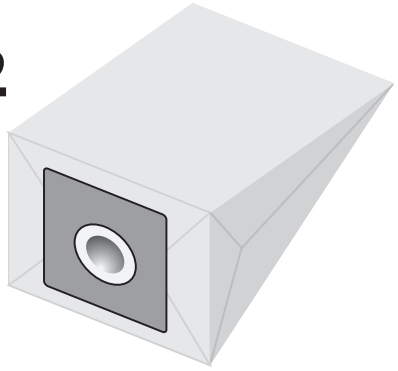

H22.2

H011

H23.2

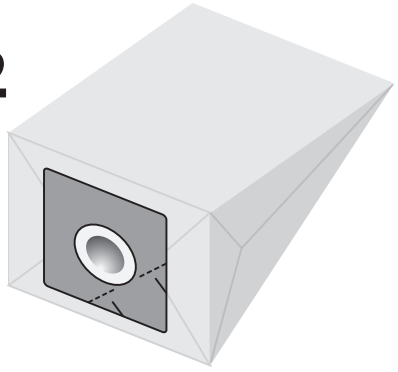

H23.2

H20.2

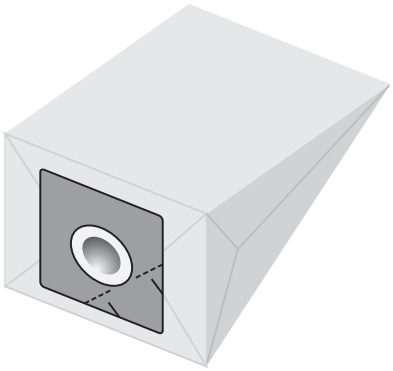

H20.2

H31.1

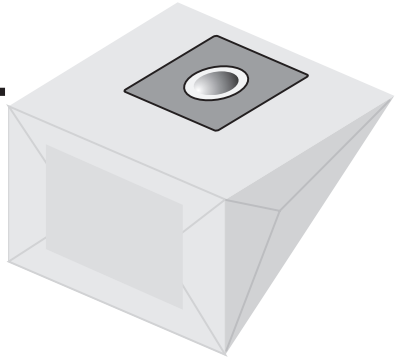

H31.2

H32.2

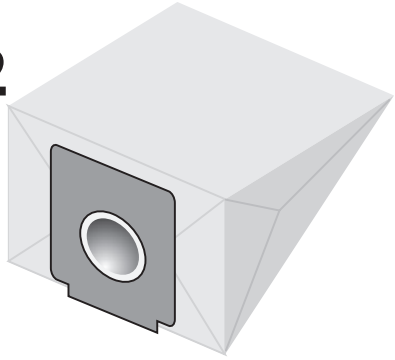

H32.2

L06

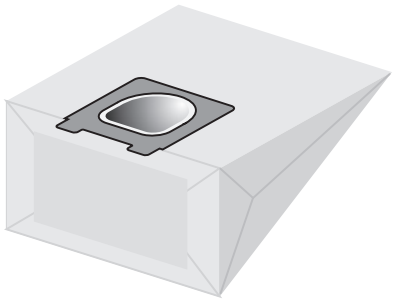

L06

K04

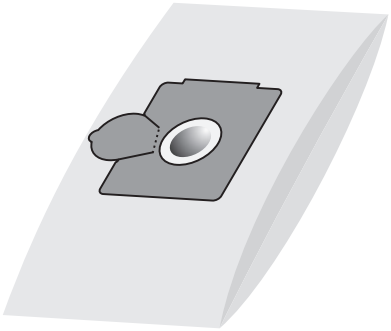

K04

L07

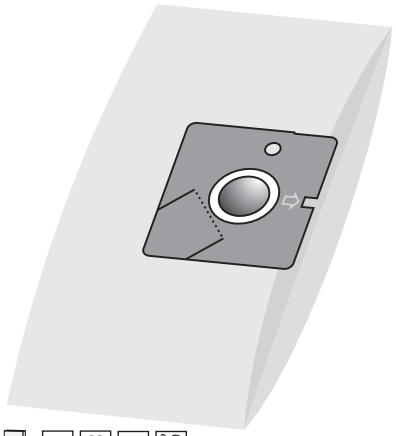

L07

L01

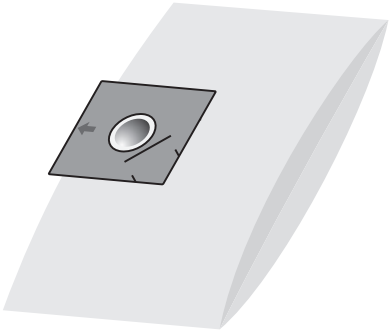

L01

L08

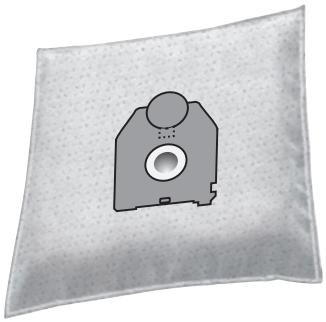

L08 micro

L02

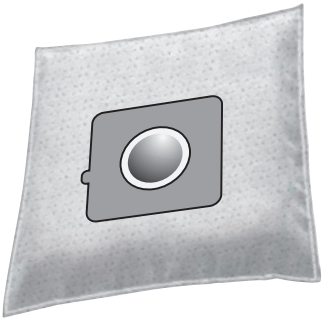

L02 micro

L21.2

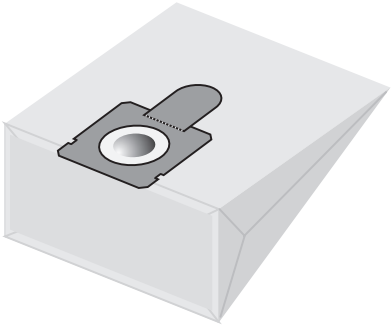

L21 2

L22.2

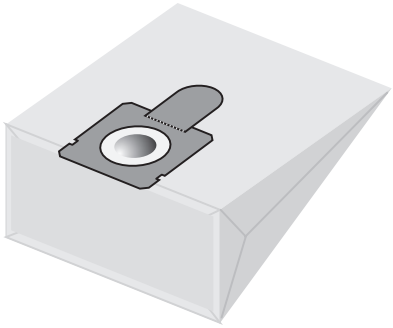

L22.2

M03

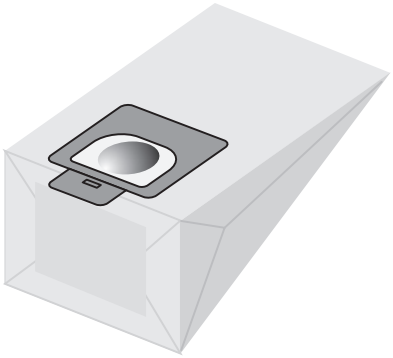

M03

M010

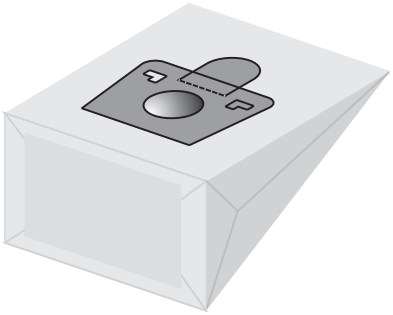

M010

M04

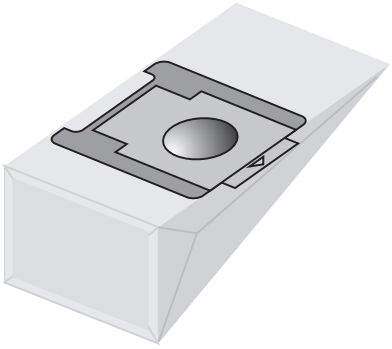

M04

M011

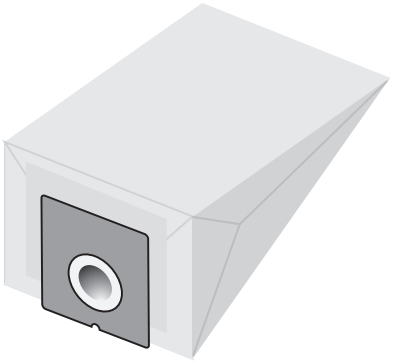

M011

M05

M05 micro

M02

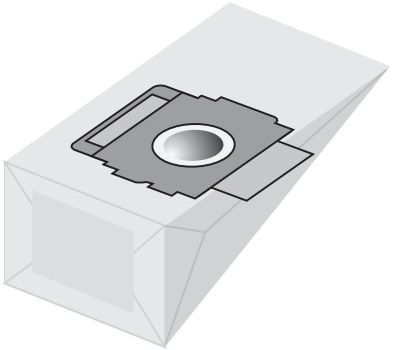

M02

M06

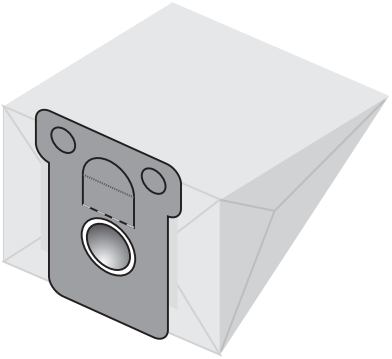

M06
M06.1

M07.1 m

M07.1 micro

M12

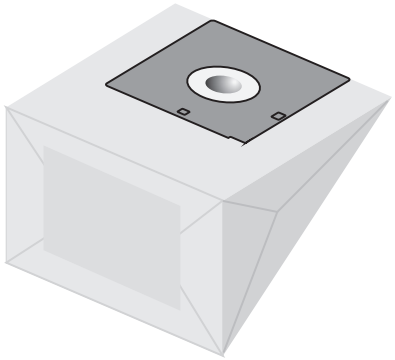

M12

M09.1

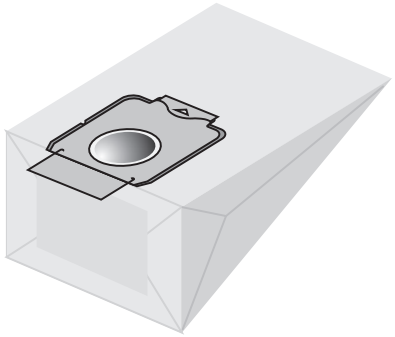

M09.1

M14

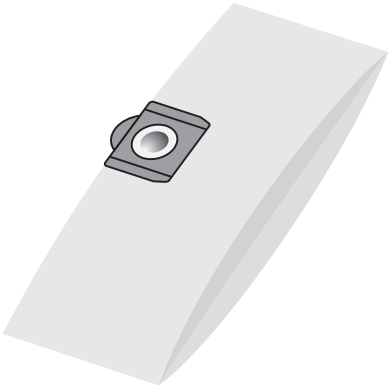

M14

M10

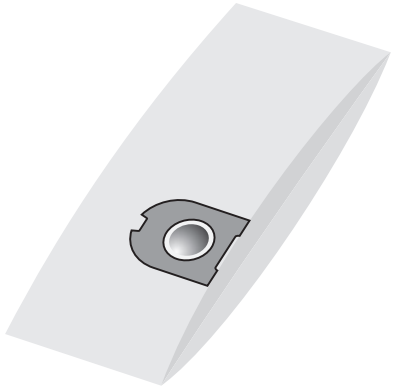

M10

M22

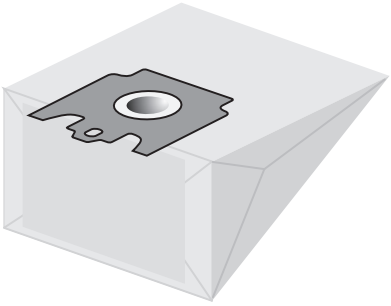

M22

M11

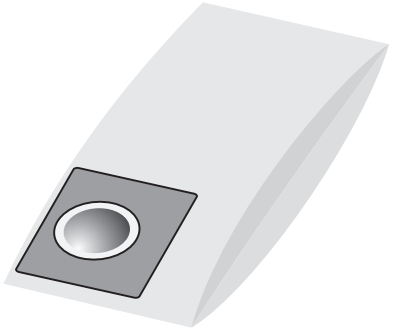

M11

M31

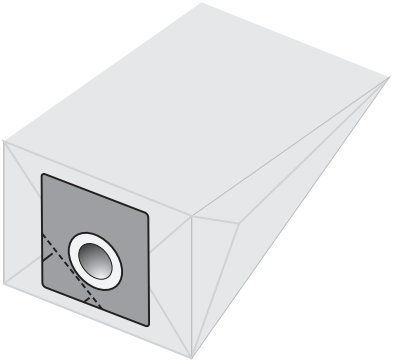

M31

M70

M70 micro
M70 5 micro

O04

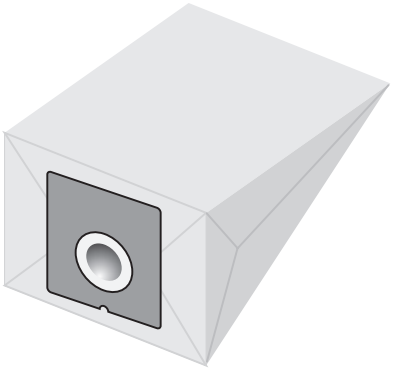

O04

M71

M71 micro

O10

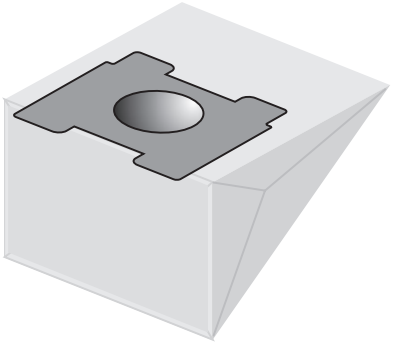

O10

O011

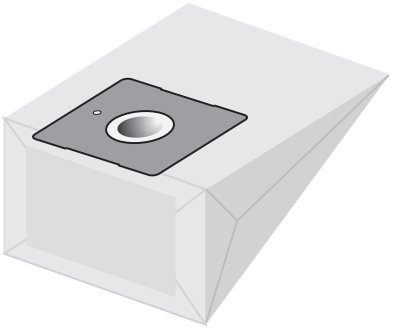

O011

O11

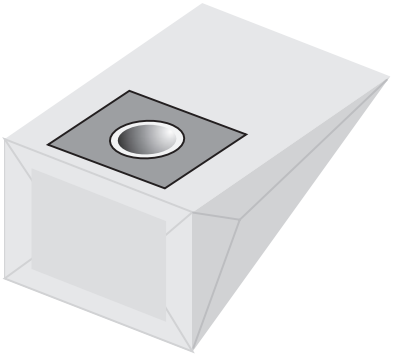

O11

O03

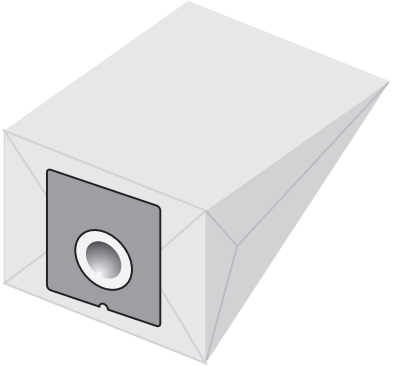

O03

O14

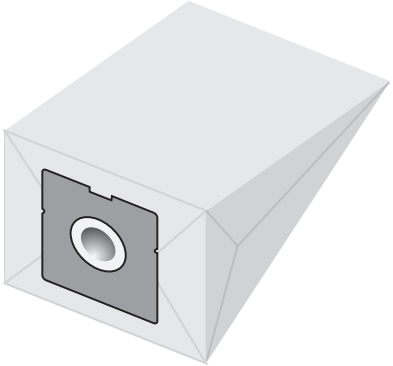

O14

O20.1

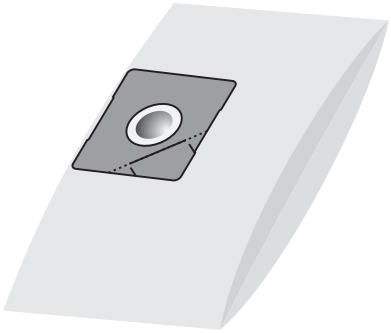

O20.1

P03

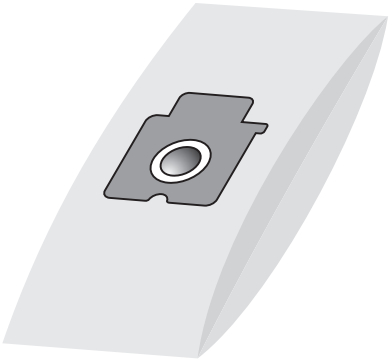

P03

O21.1

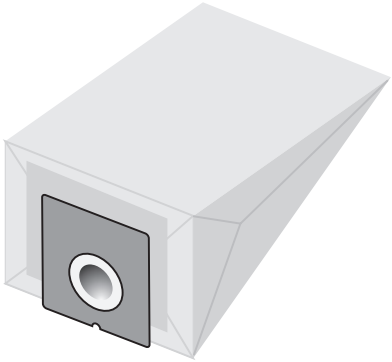

O21.1

P10

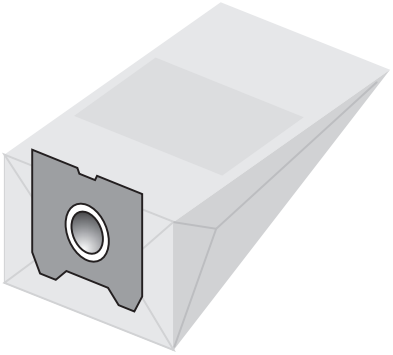

P10

P01

P01 micro
P01 5 micro

P11

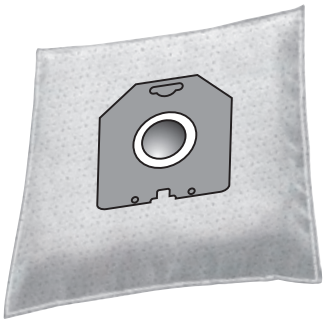

P11.2 6 micro

P02

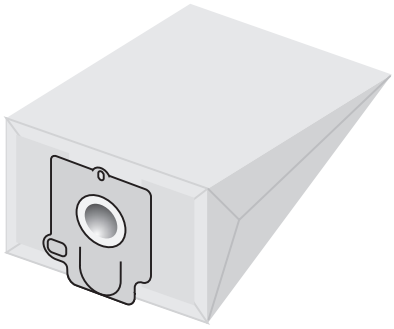

P02

P12

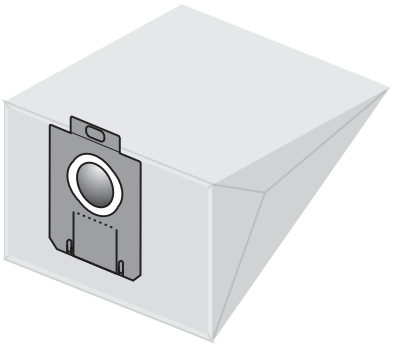

P12

P15

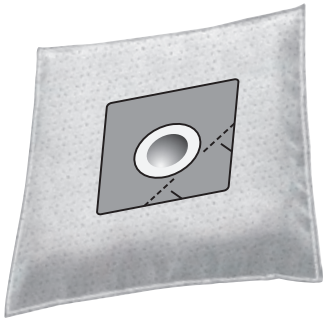

P15 micro
P15 5 micro

P34.2

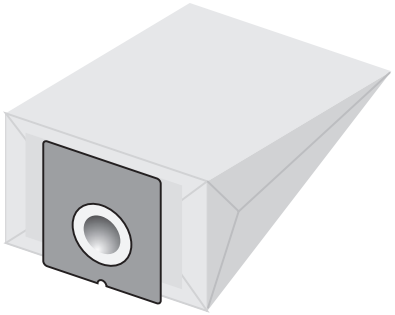

P34.2

P31

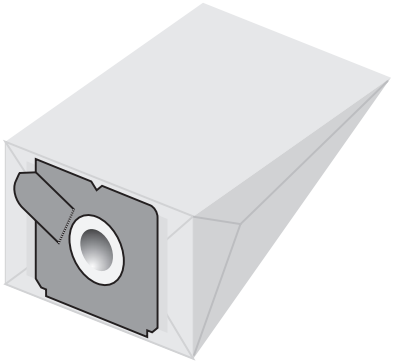

P31

P35

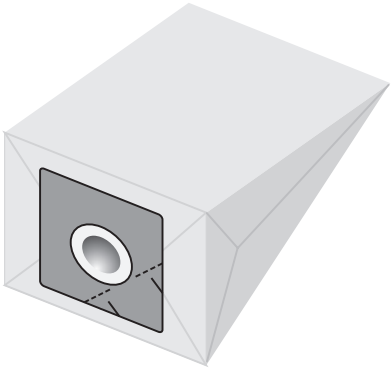

P35

P32

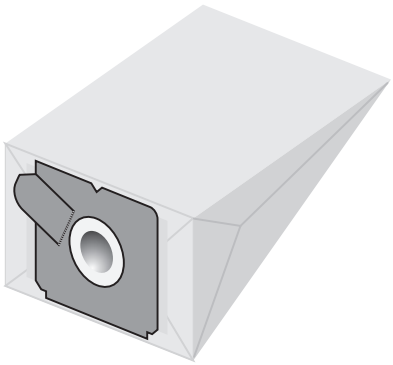

P32
P32.2

P36

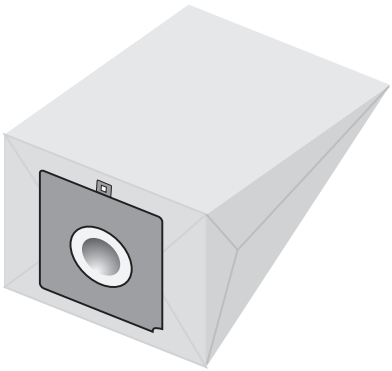

P36

P33

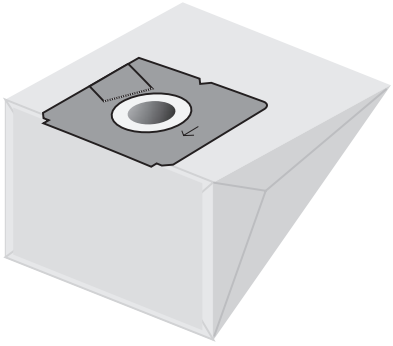

P33

P41

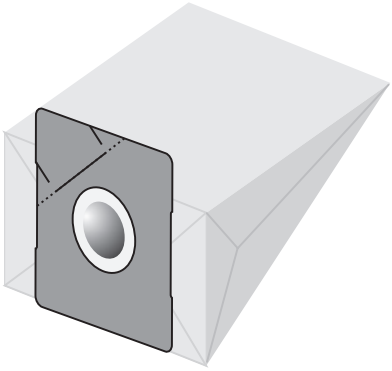

P41

P42

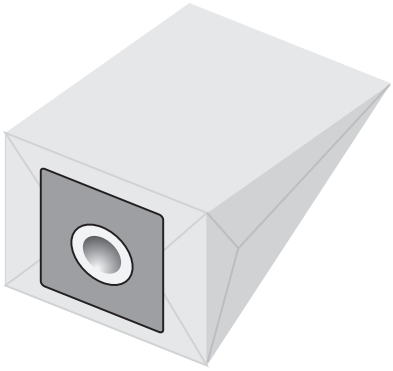

P42 5 II

Q004

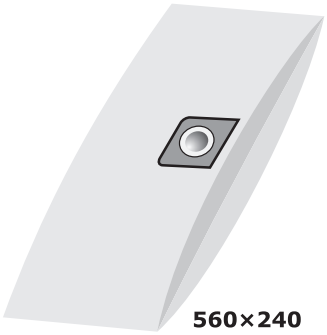

Q004 II O 48

P43

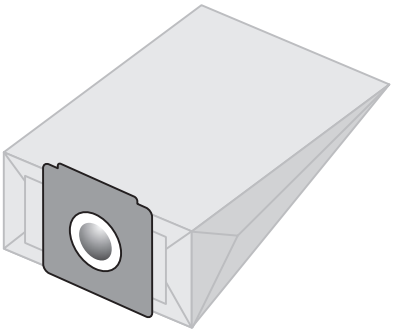

P43 5 II

Q005

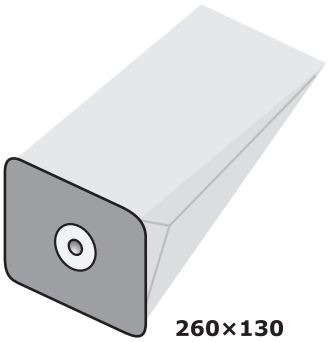

Q005 II O 47×51

Q002

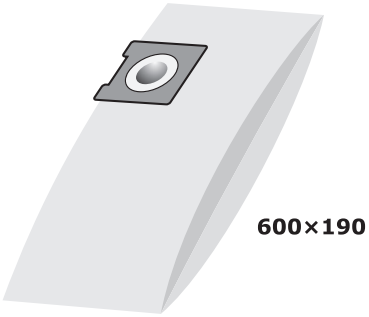

Q002 II O 65

Q006

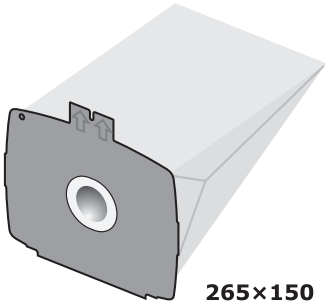

Q006 II O 47×51

Q003

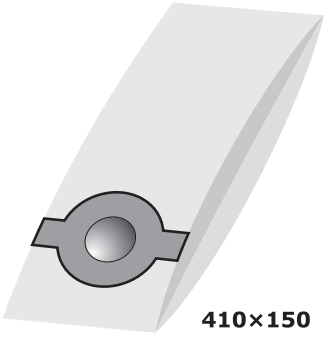

Q003 II O 52

Q007

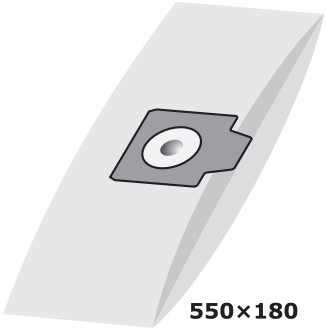

Q007 II O 63

Q008

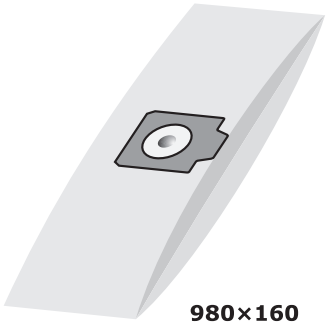

Q008 | II | O 57

Q012

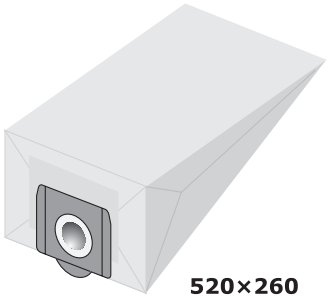

Q012 | II | O 65

Q009

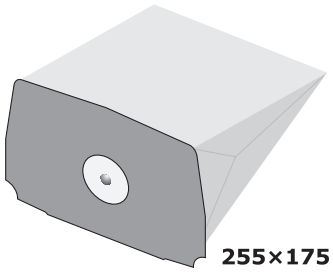

Q009 | II | O 57

Q013

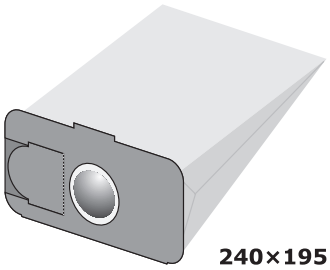

Q013 | II | O 58

Q010

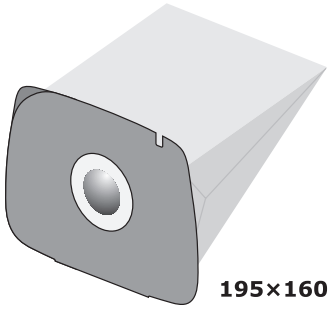

Q010 | II | O 60

Q014

Q014 micro | IIII | O 57

Q011

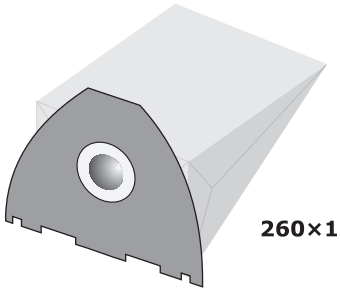

Q011 | II | O 46

Q015

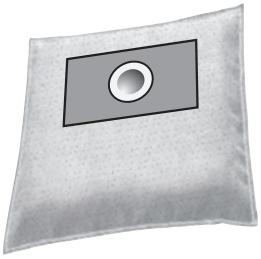

Q015 micro | IIII | O 57

Q016

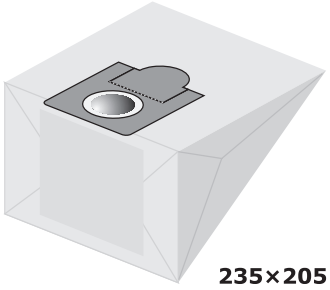

Q016 | II | O 53

Q020

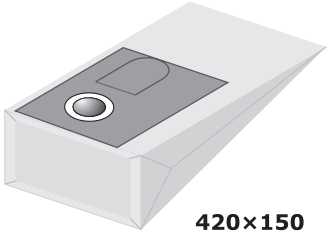

Q020 | II | O 57

Q017

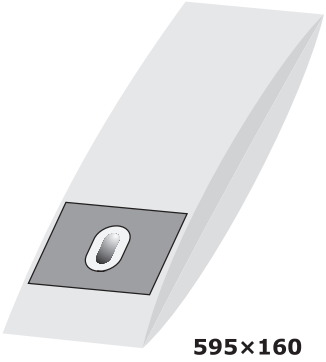

Q017 | II | O 44×68

Q021

Q021 micro | IIII | O 45

Q018

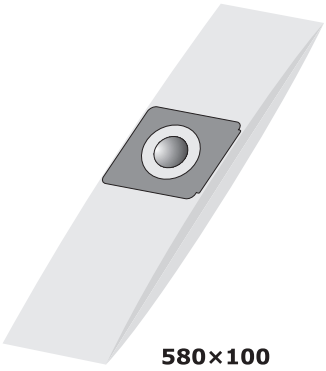

Q018 | II | O 68

Q022

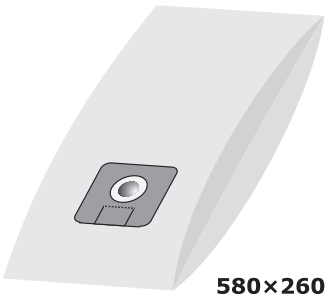

Q022 | II | O 44

Q019

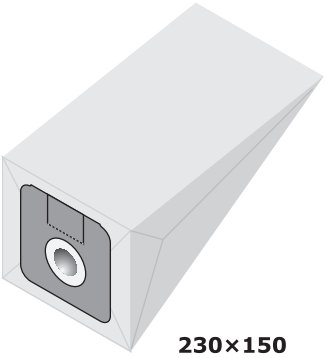

Q019 | II | O 44

Q023

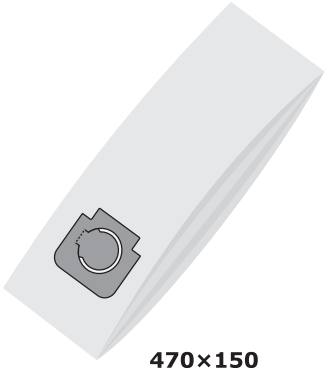

Q023 | II | O 56

Q024

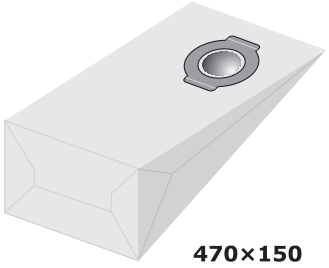

Q024 | II | O 61

Q029

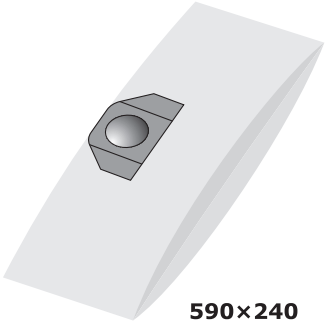

Q029 | II | O 63

Q026

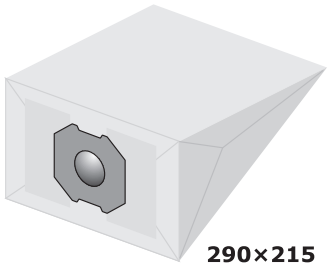

Q026 | II | O 38

Q030

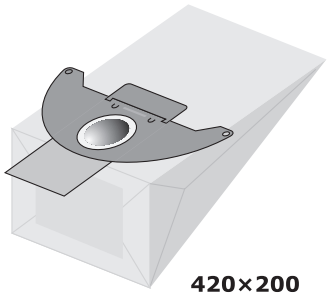

Q030 | II | O 60×63

Q027

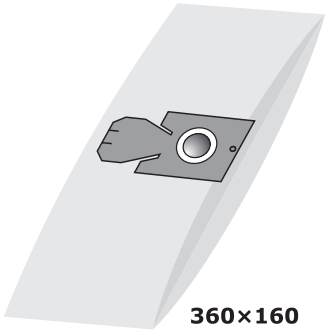

Q027 | II | O 51

Q031

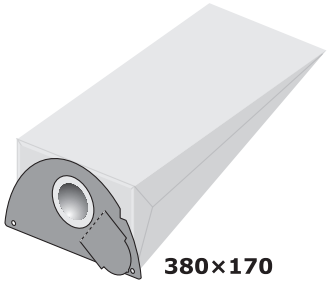

Q031 | II | O 64

Q028

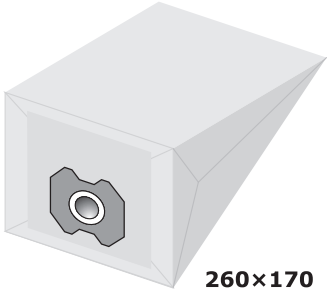

Q028 | II | O 40

Q032

Q032 micro | IIII | O 48

Q033

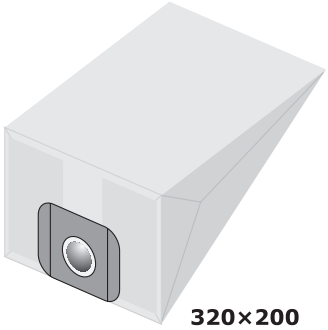

Q033 | II | O 41

Q037

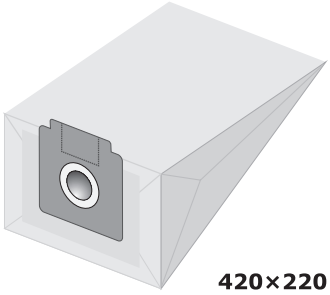

Q037 | II | O 48

Q034

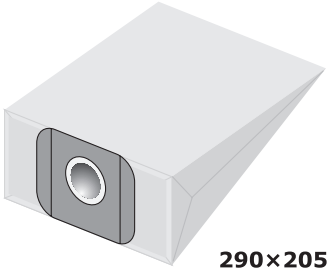

Q034 | II | O 41

Q038

Q038 micro | IIII | O 62

Q035

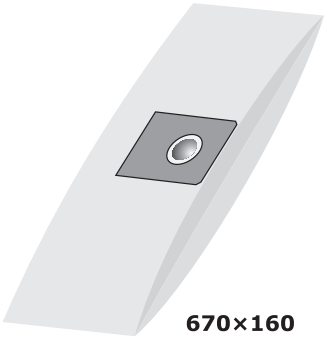

Q035 | II | O 43

Q039

Q039 micro | IIII | O 65

Q036

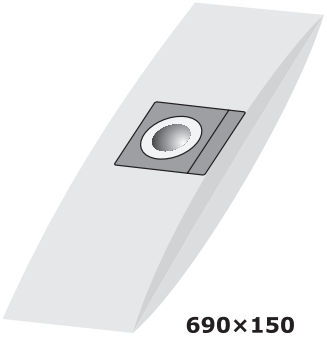

Q036 | II | O 64

Q040

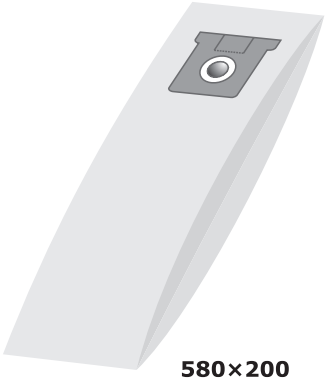

Q040 | II | O 62

Q041

Q041 micro

IIII O 48

Q046

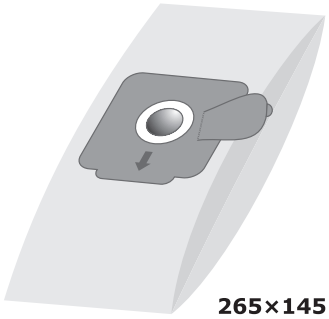

Q042

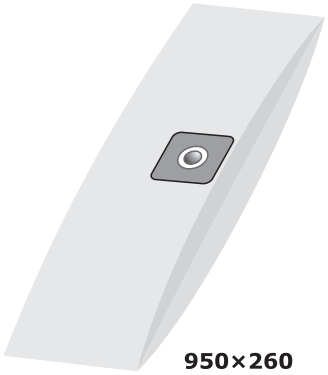

Q042

II O 65

Q047

Q047 micro

IIII O 65

Q044

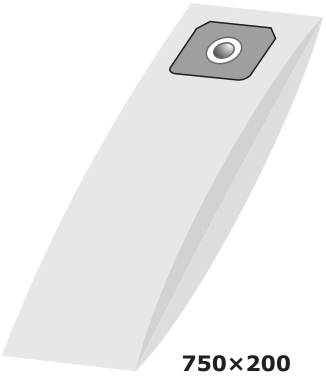

Q044

II O 62

Q048

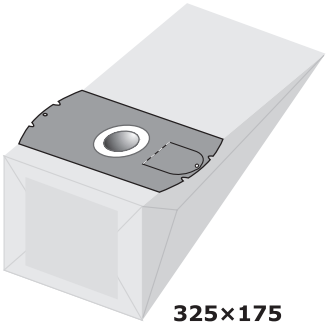

Q048

II O 55

Q045

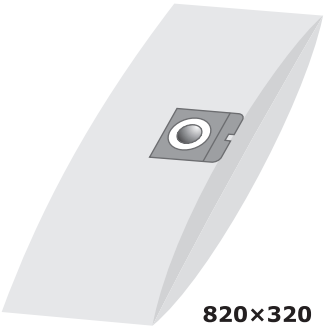

Q045

II O 63

Q049

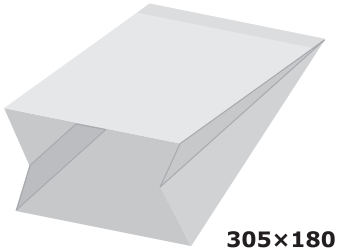

Q049

I

Q050

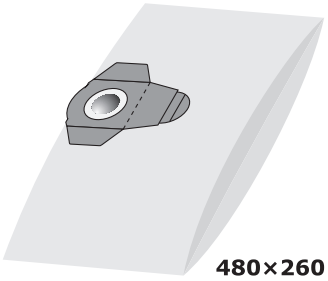

Q050 | O 65

Q054

Q054 micro | O 46×52

Q051

Q051 micro | O 65

Q055

Q055/micro | O 45

Q052

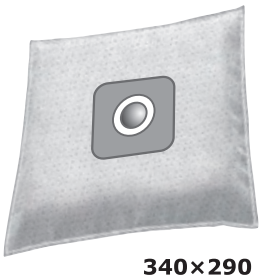

Q052 micro | O 48

Q056

Q056 micro | O 46×52

Q053

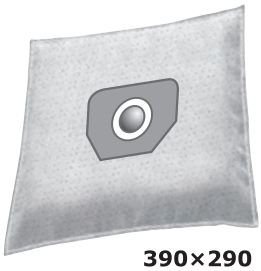

Q053 micro | O 62

Q057

Q057 micro | O 47

Q058 m

Q058 micro IIII O 48

Q062

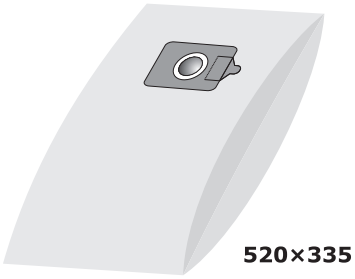

Q062 II O 52

Q059

Q059 micro IIII O 52

Q063

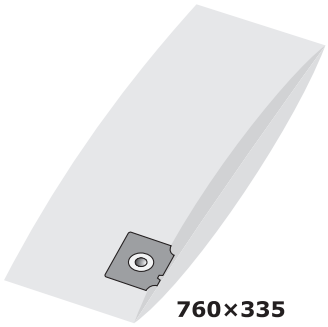

Q063 II O 52

Q060

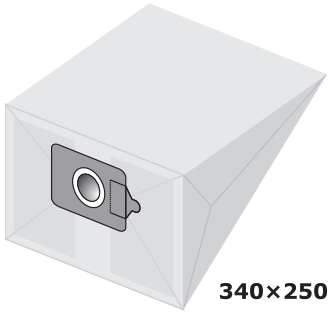

Q060 II O 52

Q065

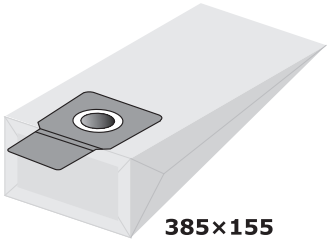

Q065 II O 48

Q061

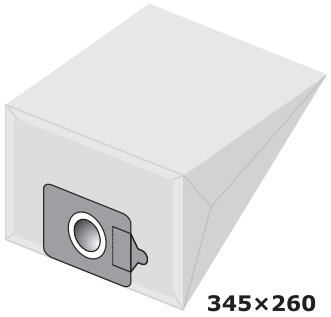

Q061 II O 52

Q068

Q068 micro IIII O 65

Q069

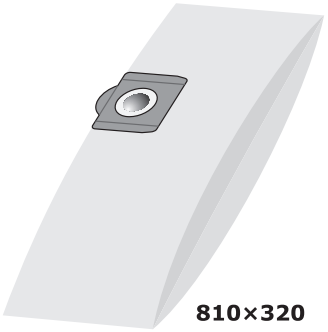

Q069 | I | O 65

Q073

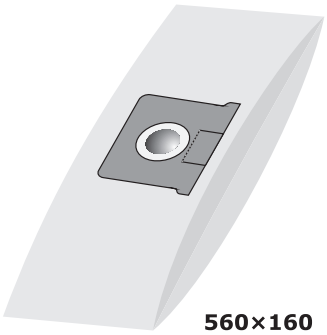

Q073 | II | O 63

Q070

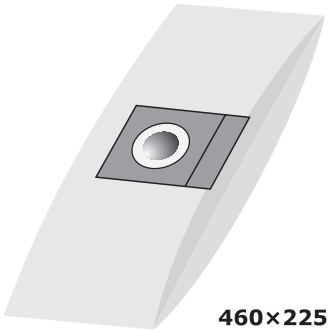

Q070 | III | O 65

Q074

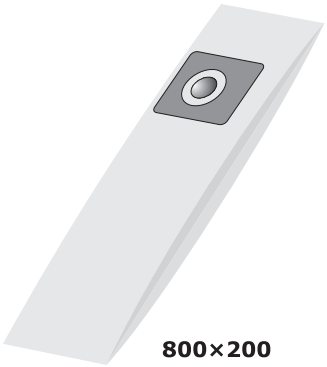

Q074 | II | O 70

Q071

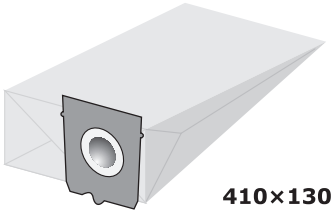

Q071 | II | O 40

Q075

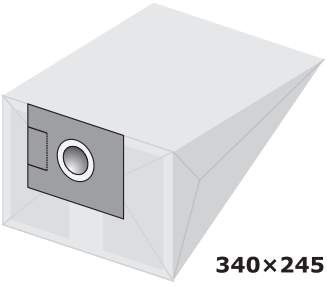

Q075 | II | O 63

Q072

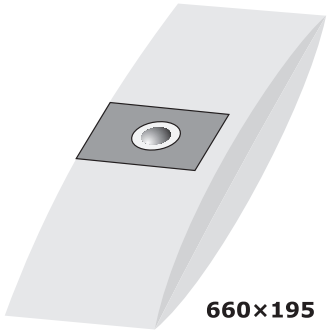

Q072 | II | O 63

Q076

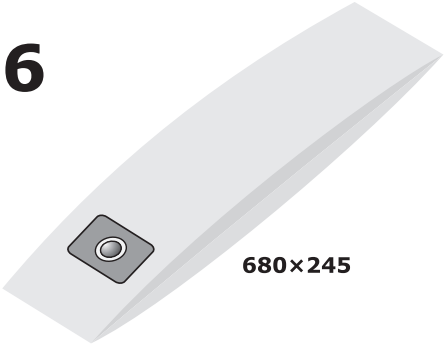

Q076 | II | O 72

Q077

Q077/micro | I | O 72

Q083

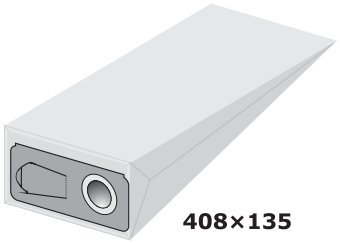

Q083 | II | O 63

Q078

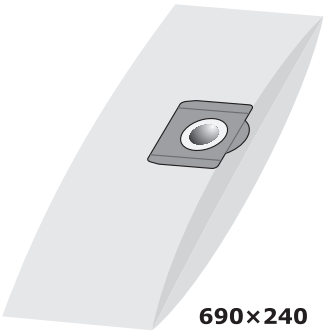

Q078 | II | O 64

Q084

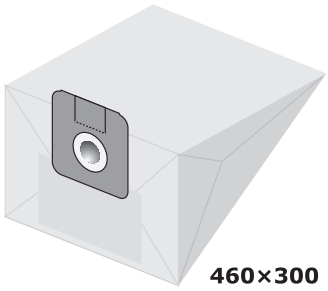

Q084 | II | O 45

Q080

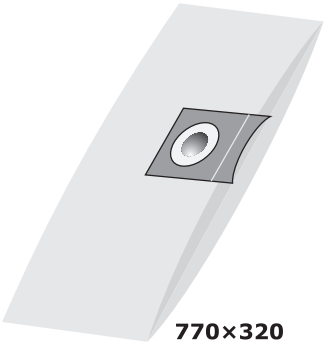

Q080 | I | O 63

Q085

Q085 micro | IIII | O 46

Q082

Q082 micro | IIII | O 45

Q086

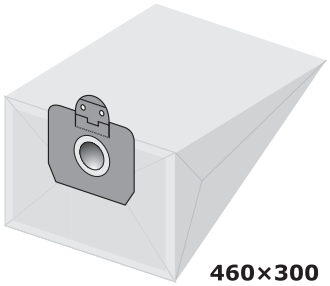

Q086 | II | O 46

Q087

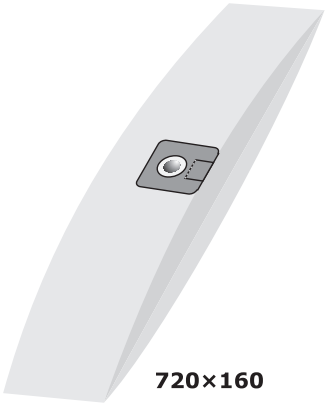

Q087 | II | O 45

Q099

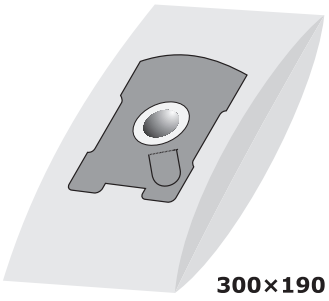

Q073 | III | O 60

Q088

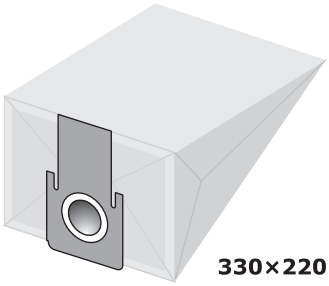

Q088 | III | O 56

Q100

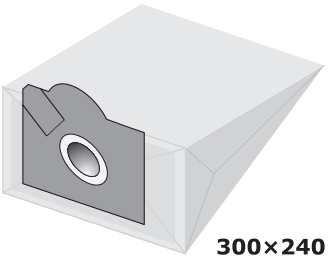

Q0100 | II | O 50

Q089

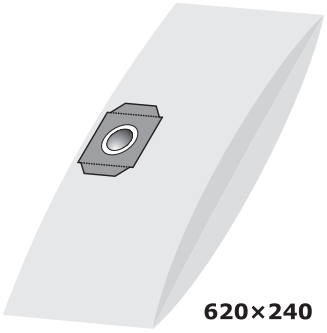

Q089 | II | O 62

Q101

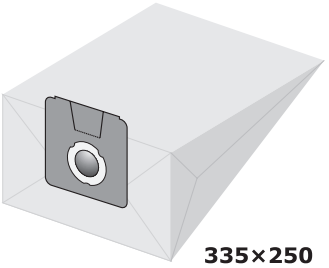

Q0101 | II | O 65

Q091

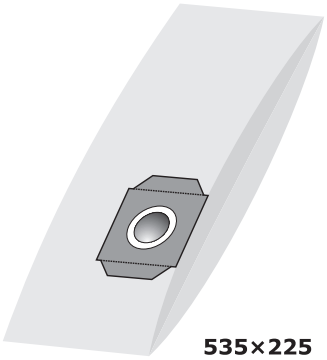

Q091 | II | O 62

Q102

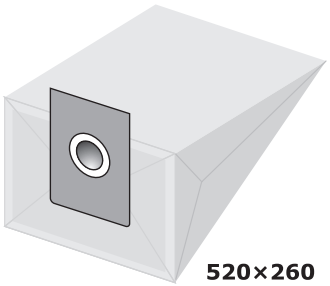

Q0102 | II | O 61

Q103

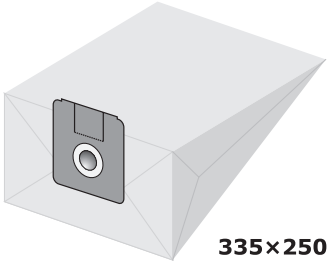

Q103 II O 72

Q107

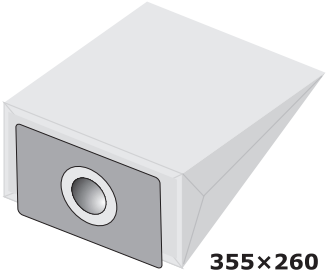

Q107 II O 65

Q104

Q104 micro IIII O 42

Q108

Q108 micro IIII O 65

Q105

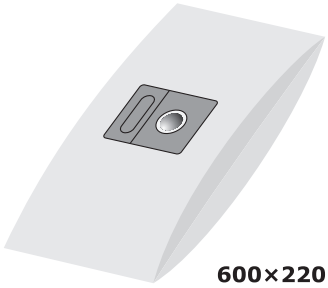

Q105 II O 42

Q109

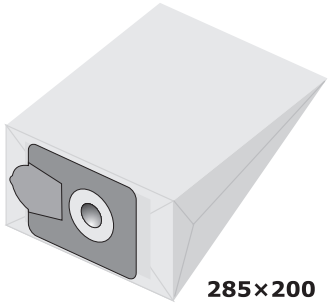

Q109 II O 54×51

Q106

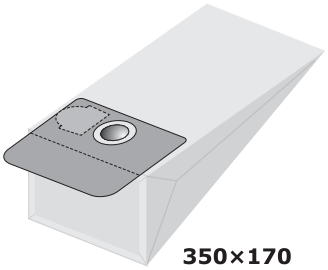

Q106 II O 46

Q110

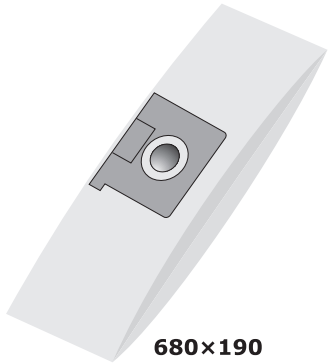

Q110 II O 64

Q111 m

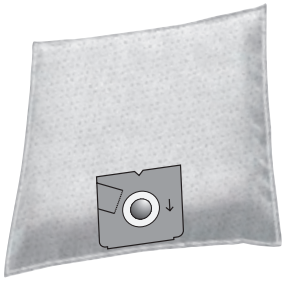

720×160

Q111 micro

IIII O 44

Q115

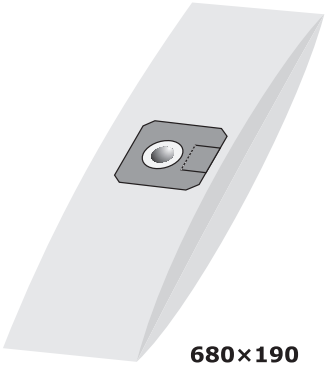

680×190

Q115

III O 46

Q112

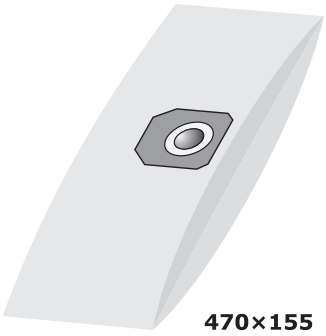

470×155

Q112

III O 62

Q116

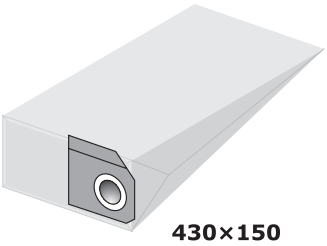

430×150

Q0116

II O 43

Q113

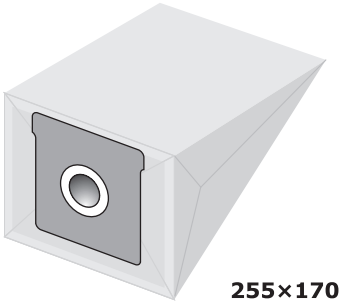

255×170

Q113

II O 43

Q117

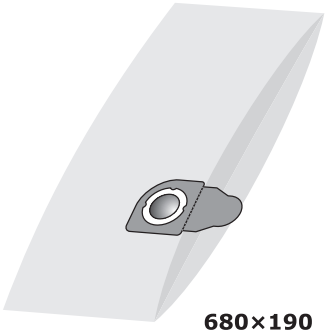

680×190

Q0117

II O 66

Q114

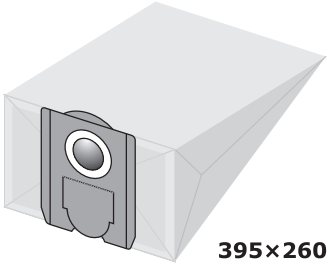

395×260

Q114

II O 64

Q118

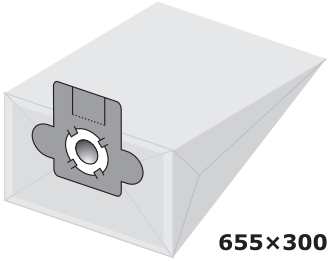

655×300

Q0118

II O 66

Q119

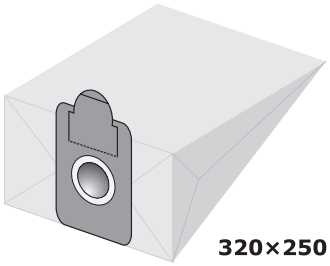

Q119 II O 57

Q123

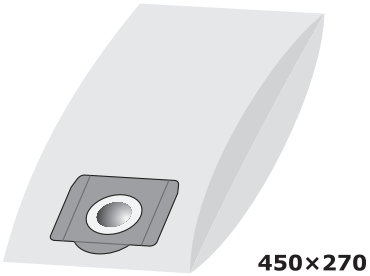

Q123 II O 65

Q120

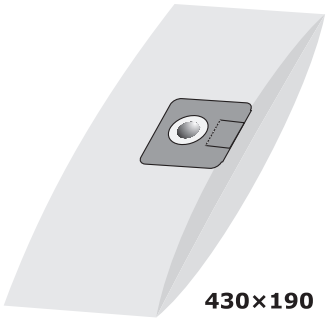

Q120 II O 45

Q124

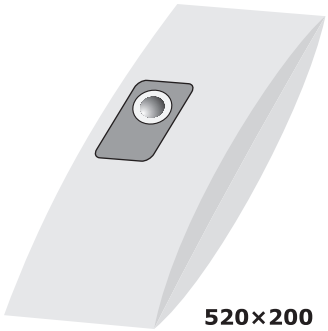

Q124 II O 51

Q121

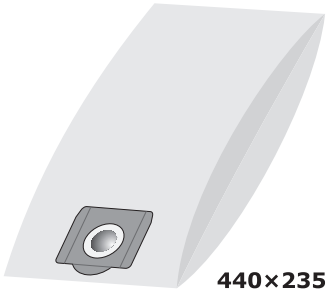

Q121 II O 65

Q125

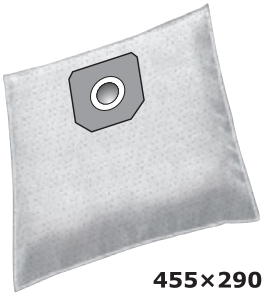

Q125 micro IIII O 62

Q122

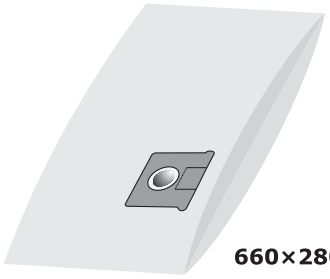

Q122 II O 62

Q126

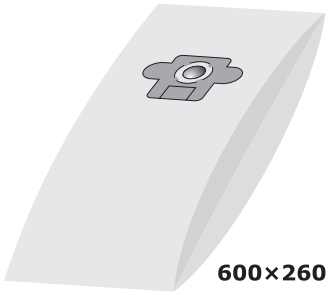

Q126 II O 66

Q128

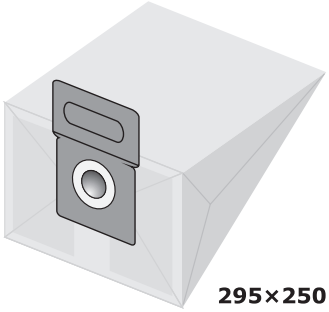

Q128 | II | O 42

Q132

Q132 micro | IIII | O 65

Q129

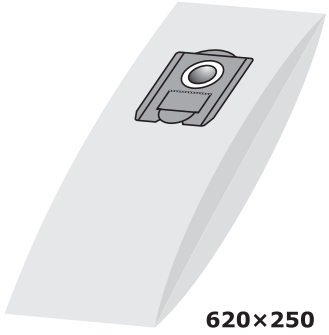

Q129 | III | O 64

Q133

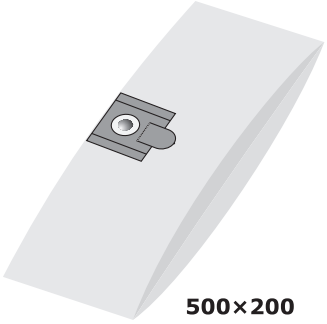

Q133 | II | O 39

Q130

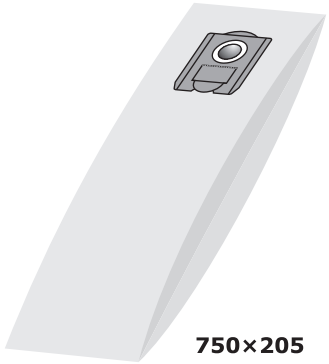

Q130 | II | O 64

Q134

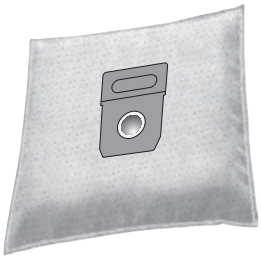

Q134 micro | IIII | O 42

Q131

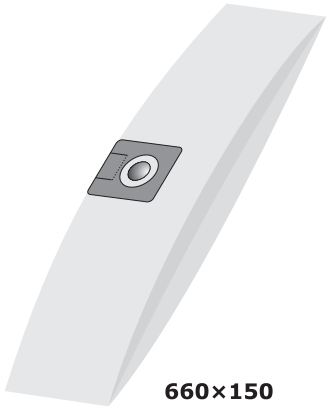

Q131 | II | O 50

Q136

Q136

Q137

Q137 micro O 52

Q141 m

Q141 micro O 55

Q138 m

Q138 micro O 72

Q143 m

Q143 micro O 68

Q139 m

Q139 micro O 65

Q144 m

Q144 micro O 72

Q140 m

Q140 micro O 55

Q145

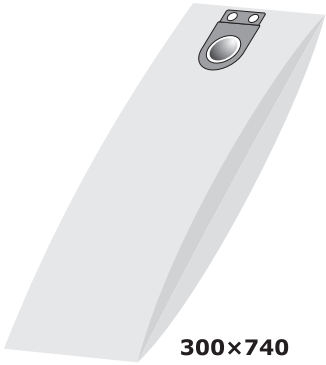

Q145 O 68

Q146 m

Q146 micro

QUNI31

QUNI31

QUNI10

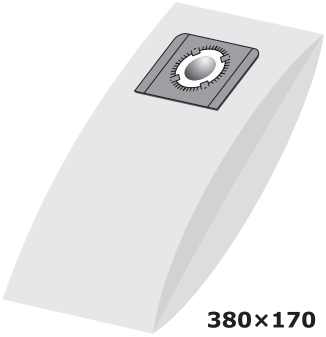

QUNI10

R01

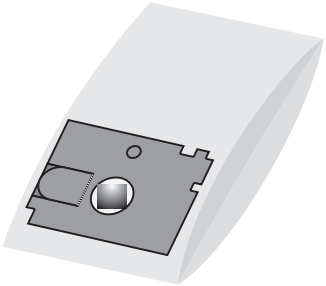

R01
R01.1

QUNI20

QUNI20 micro

R02

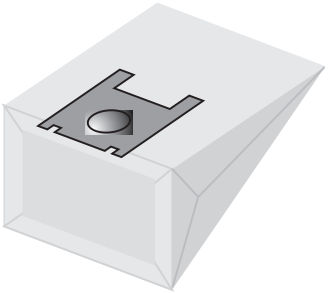

R02
R02.1

QUNI30

QUNI30 micro

R03

R03 micro

R04

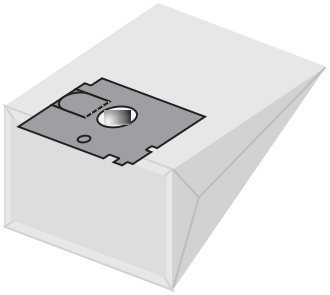

R04

R08

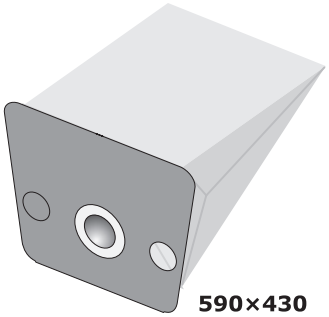

R08

R05

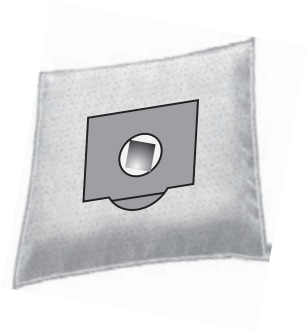

R05 micro

R09 m

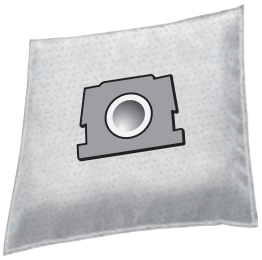

R09 micro

R06.1

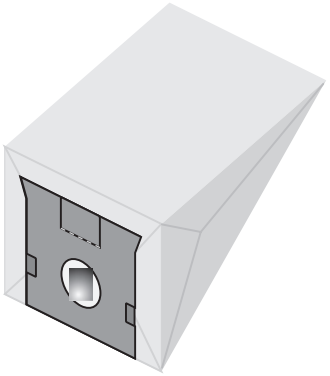

R06.1

R010 m

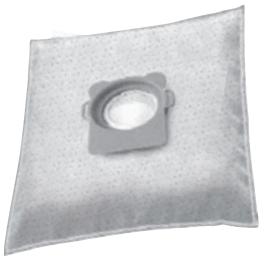

R010 micro
R010 5 micro

R07

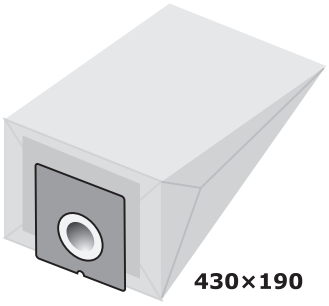

R07

R011

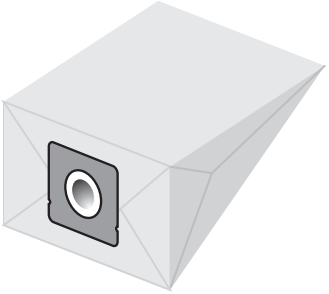

R011

R012

R012

S04

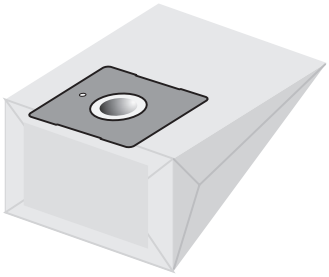

S04

S01

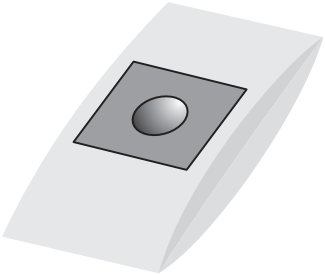

S01

S10

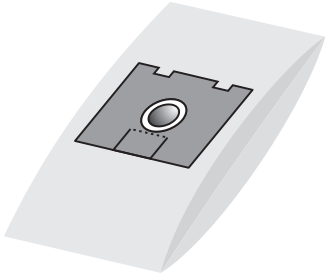

S10
S10.1

S02.1

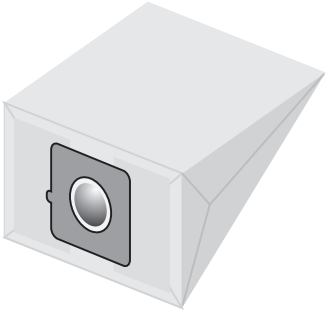

S02.1

S11

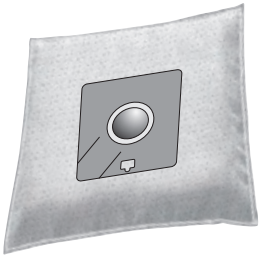

S11/micro

S03

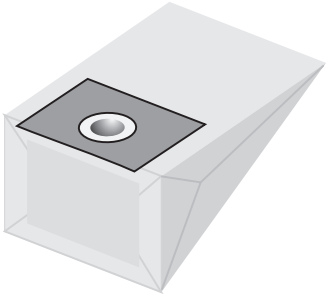

S03

S12

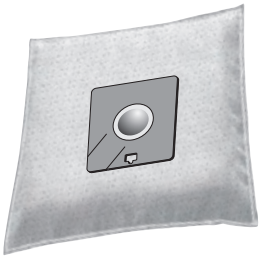

S12/micro

S31m

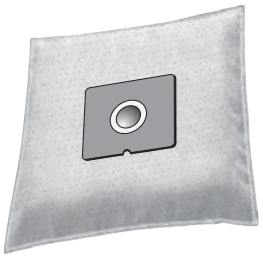

S31 micro

T25

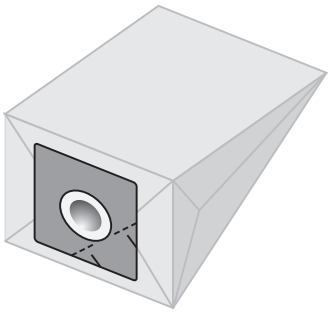

T25

T20

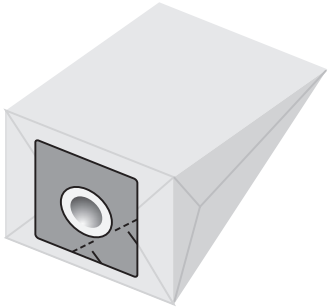

T20
T20.2

T26

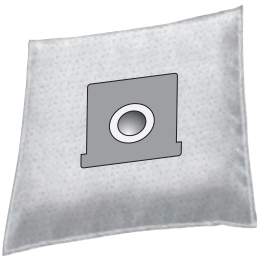

T26 micro
T26.1 5mico

T23

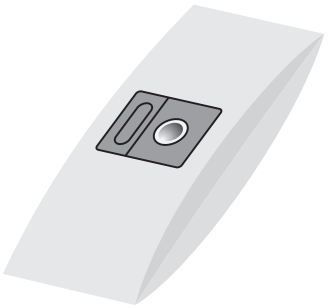

T23

T27

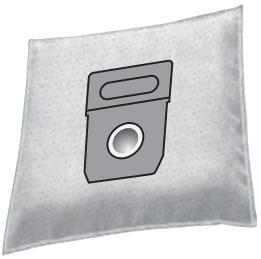

T28 micro

T24

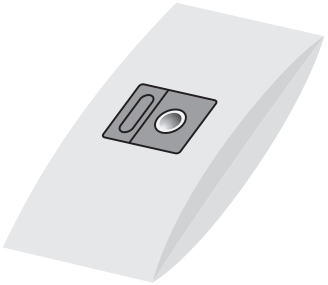

T24

T29

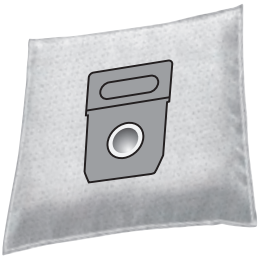

T29 5 micro

T30

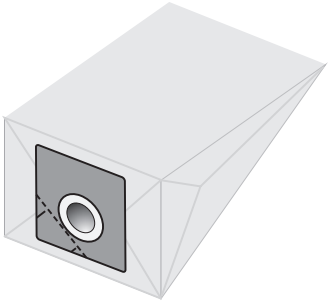

T30 5 II

V03

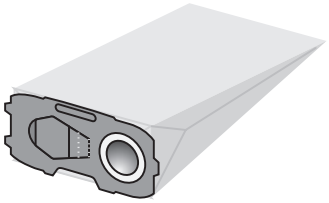

V03 5 II

U11

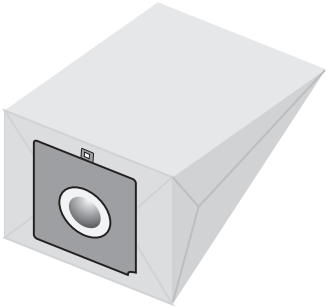

U11 5 II

V04

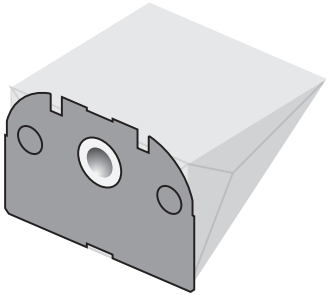

V04 5 II

V01

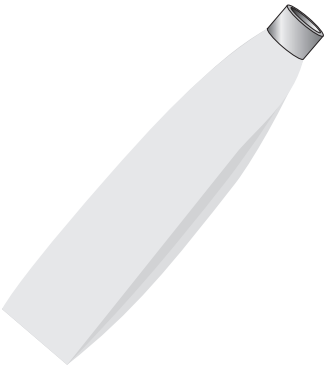

V01 5 II

V05

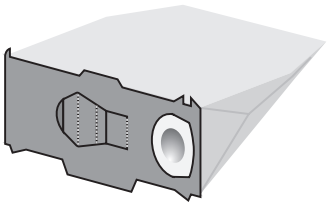

V05 5 II

V02

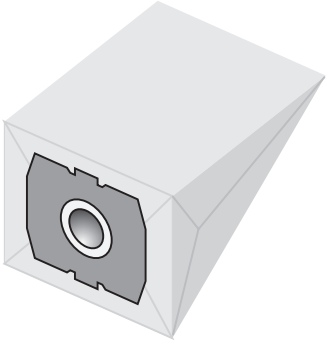

V02 5 II

V06

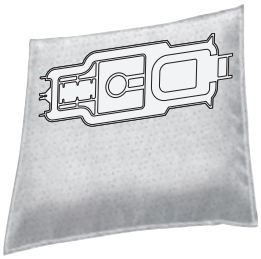

V06 micro 4

W01

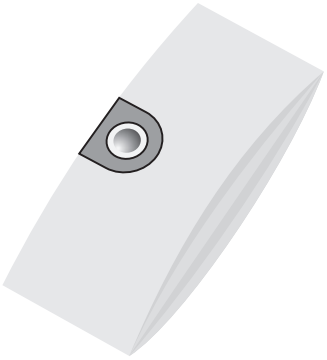

W01 3 II

Z01

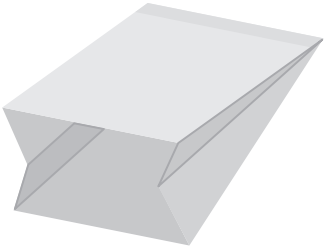

Z01 10 I

W11

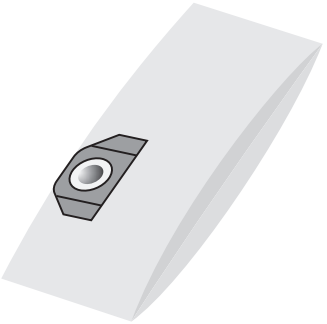

W11 5 II

Z02

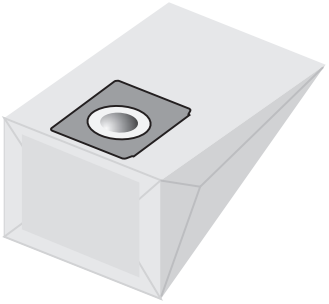

Z02 5 II

X01

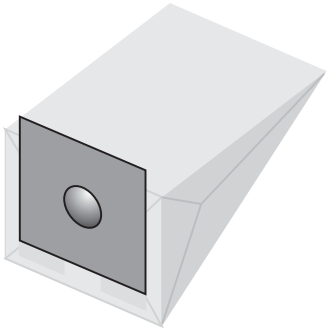

X01 5 II ~

Z03

Z03 5 II
Z04 5 II
Z04.1 5 II ≈

X02

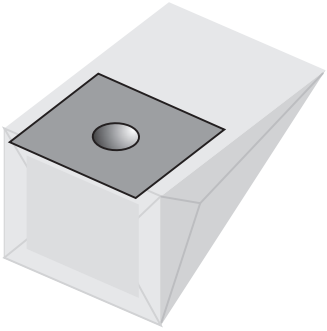

X02 5 II ~

Z05

Z05.1 micro 4 ~
Z06 micro 4 ≈
Z06 5 micro 5 ≈

Z07

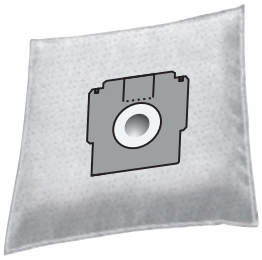

Z07.1 micro

Z17.1

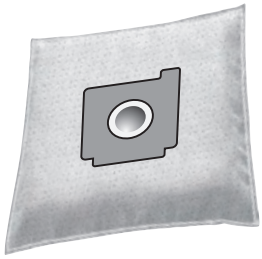

Z17.1 micro
Z17.1 5 micro

Z09

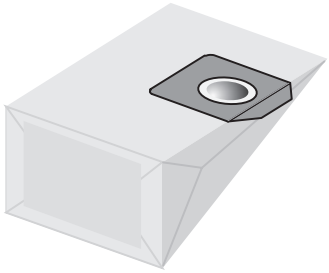

Z09

Z18

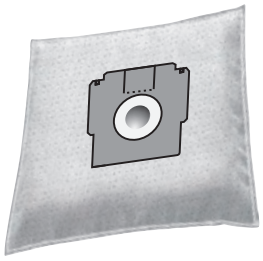

Z18.2 micro
Z18.2 5 micro

Z10

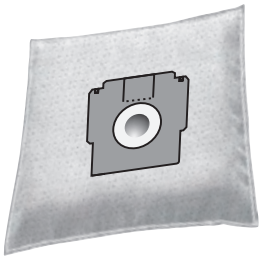

Z11 micro

Z19

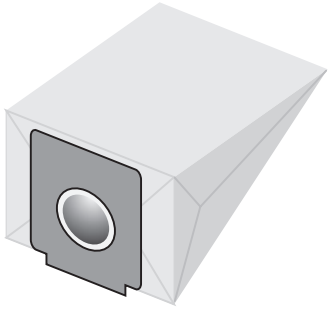

Z19
Z19.2

Z14

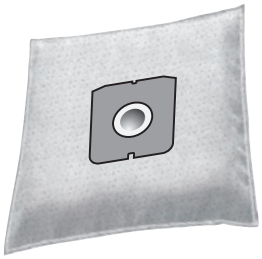

Z16 micro
Z16 5 micro

Z20

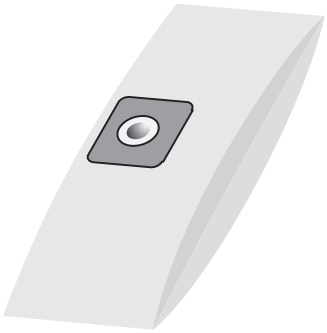

Z20

Z-BAG

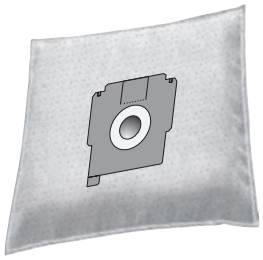

Z-BAG micro	4
Z-BAG 5 micro	5
Z-BAG 12 micro	12

49.4020

49.4020	4

49.4120

49.4120	4

49.4220

49.4220	4

Ανταλλακτικά για ηλεκτρικές σκούπες και οικιακά σκεύη

Καθαριστικό πλυσίματος χαλιών

013.000.23

Αφαλατικό για φούρνο ατμού

013.120.02

Καθαριστικό κραγιόν πλάκας σίδερου

013.000.25

Καθαριστικό λιπών πλυντηρίου πιάτων 200gr

013.120.05

Καθαριστικό A/C AIR FRESH εσωτερικής μονάδας 500ml

013.000.50

Αλάτι πλυντηρίου πιάτων 1kg

013.120.08

Καθαριστικό αλάτων πλυντηρίου ρούχων/ πιάτων 200gr

013.120.00

Μπάλες στεγνωτηρίου 2 τεμάχια

013.120.42

Καθαριστικό αλάτων 1lt

013.120.01

Στυλό αφαίρεσης λεκέδων

013.120.43

Καθαριστικό κεραμικής εστίας 300ml

013.120.55

Clean&Care 12 τεμάχια Απορροφητικό οσμών ψυγείου

013.120.91

Καθαριστικό φούρνου σε σπρέι 250ml

013.120.57

Σωλήνας παροχής νερού πλυντηρίου 1,5m 3/4 γωνία

110.000.14

Καθαριστικό - συντηρητικό inox επιφανειών σε σπρέι

013.120.59

Σωλήνας παροχής νερού πλυντηρίου 2m 3/4 γωνία

110.000.15

250ml Καθαριστικό πλυντηρίου ρούχων Super Clean

013.120.77

Σωλήνας παροχής νερού πλυντηρίου 2,5m 3/4 γωνία

110.000.16

Kit 2 τεμάχια Καθαριστικό πλυντηρίου ρούχων/ πιάτων 3 in 1

013.120.85

Σωλήνας παροχής νερού πλυντηρίου 3m 3/4 γωνία

110.000.17

Σωλήνας αποχέτευσης πλυντηρίου D19/21mm 1,5m

111.000.11

Σωλήνας αποχέτευσης πλυντηρίου D21/30mm 1,8m

111.000.20

Σωλήνας αποχέτευσης πλυντηρίου D19/21mm 2m

111.000.12

Σωλήνας αποχέτευσης πλυντηρίου D21/29mm 2m γωνία

111.000.49

Σωλήνας αποχέτευσης πλυντηρίου D19/21mm 2,5m

111.000.13

Φίλτρο σκούπας

504.000.00

Σωλήνας αποχέτευσης πλυντηρίου D19/21mm 3m

111.000.14

Φίλτρο σκούπας 205x300mm

504.000.01

Σωλήνας αποχέτευσης πλυντηρίου D19/21mm 1,5m γωνία

111.000.17

Αρωματικά σκούπας

504.000.09

Φίλτρο σκούπας DXC21

504.000.15

Φίλτρο σκούπας DXC03

504.000.16

Φίλτρο σκούπας DXC02

504.000.17

Φίλτρο σκούπας DXC04H

504.000.18

Φίλτρο σκούπας DXC01

504.000.19

Βάση σακούλας σκούπας P

504.025.08

Βάση σακούλας σκούπας 495701

504.025.10

Φίλτρο σκούπας G

504.025.13

Φίλτρα σκούπας Hepa VZ 151 HFB

504.025.14

Φίλτρο σκούπας Hepa VSZ3XTR

504.025.15

Πλαίσιο 265421

504.025.19

Φίλτρο σκούπας Hepa

504.120.02

Αδράχτι ρύθμισης στροφών σκούπας

504.025.20

Σωλήνας σκούπας D32mm 1,80m ασημί

506.000.00

Φίλτρο σκούπας S-Bag πλαίσιο

504.063.01

Σωλήνας σκούπας μαύρος με άκρα

506.000.02

Φίλτρο σκούπας S-Bag

504.063.07

Σωλήνας σκούπας χρυσαφί με άκρα

506.000.03

Φίλτρο σκούπας SF-AH 50 S4000-5000

504.080.04

Σωλήνας σκούπας γκρι με άκρα

506.000.04

Σωλήνας σκούπας μαύρος σπιράλ

506.000.05

Σωλήνας σκούπας D32mm 1,80m μπρονζέ

506.000.06

Σωλήνας σκούπας γκρι σπιράλ

506.000.07

Ακροσωλήνας σκούπας D32mm μπροστινό μέρος

507.000.01

Ακροσωλήνας σκούπας D35mm μπροστινό μέρος

507.000.02

Προέκταση σκούπας μεταλλική D35mm

507.000.10

Σετ συνδετήρες σωλήνα σκούπας

507.000.12

Προέκταση σκούπας μεταλλική D32mm

507.000.19

Προέκταση σκούπας μεταλλική D35mm

507.000.20

Ακρο σκούπας για σύνδεση με τρυπάνι

507.000.25

Αντάπτορας σκούπας 32/35

507.000.26

Ακροσωλήνας σκούπας D32mm μπροστινό μέρος

507.120.00

Βούρτσα DEXTER DXBR12

507.000.27

Ακροσωλήνας σκούπας D32mm

507.120.04

Ακροσωλήνας σκούπας D35mm

507.025.00

Πέλμα σκούπας με σφικτήρα και ρόδες

508.000.01

Ράμφος σκούπας

507.080.01

Ρύγχος σκούπας με αντάπτορες

508.000.04

Προέκταση μεταλλική MEILE

507.080.05

Πέλμα σκούπας με ρόδες φ32-35

508.000.05

Πέλμα σκούπας παρκέ

508.000.07

Πέλμα σκούπας D35mm με ρόδες

508.025.06

Πέλμα σκούπας D35mm με ρόδες

508.025.01

Φτυαράκι σκούπας D35mm

508.025.08

Πέλμα σκούπας D35mm

508.025.02

Πέλμα σκούπας D32mm με τρύπα

508.063.03

Βουρτσάκι σκούπας D35mm

508.025.03

Πέλμα σκούπας D35mm με 1 ρόδα

508.080.05

Πέλμα σκούπας D35mm

508.025.04

Πέλμα σκούπας D35mm με κούμπωμα

508.080.06

Πέλμα σκούπας D35mm με 1 ρόδα και κούμπωμα

508.080.07

Φτυαράκι σκούπας D32mm

508.120.03

Πέλμα σκούπας τριγωνικό

508.103.00

Πέλμα σκούπας D32mm

508.120.04

Πέλμα σκούπας D32mm

508.120.00

Σιδερόπανο

529.000.03

Πέλμα σκούπας D32mm με ρόδες

508.120.01

Προστατευτικό πλάκας σίδερου 230x130mm

529.000.04

Ρύγχος σκούπας D32mm

508.120.02

Σιδερόπανο πρέσας Diamond 108x45cm

529.000.12

Σιδερόπανο πρέσας Compact 108x45cm

529.000.13

Μαχαίρι πολυκόπτη Moulinex διπλό

530.083.03

Φίλτρο αλάτων σίδερου Romance

529.083.01

Μαχαίρι πολυκόπτη Moulinex T71 κοντό

530.083.05

Φίλτρο αλάτων σίδερου μικρό

529.083.02

Αυγοδάρτες μίξερ σετ Major BLCM01 710M

530.083.09

Φίλτρο αλάτων σίδερου Europa

529.083.03

Γρανάζι πολυκόπτη Moulinex AT714

530.083.10

Μαχαίρι πολυκόπτη Moulinex ψηλό 094

530.083.01

Μπωλ πολυκόπτη Izzy

530.083.17

Μπωλ πολυκόπτη Moulinex AT714

530.083.21

Καπάκι ροζέτας On-Off

531.000.01

Μπωλ πολυκόπτη Moulinex νέου τύπου

530.083.22

Χερούλι μπρικιού

531.000.02

Μαχαίρι πολυκόπτη 2/1 σε blister

530.083.33

Χερούλι κατσαρόλας No 20

531.000.03

Μπωλ με μαχαίρι πολυκόπτη 650WI

530.083.34

Χερούλι κατσαρόλας No 26

531.000.04

Χερούλι καπακιού πλαστικό

531.000.00

Χερούλι τηγανιού με λαμάκι

531.000.05

Χερούλι κατσαρόλας No 24

531.000.06

Χειρολαβή χύτρας Lagostina No 2

531.075.07

Χειρολαβή χύτρας Europa Express άνω μέρος

531.041.01

Ροζέτα χύτρας Lagostina No 4

531.075.09

Χειρολαβή χύτρας Fagor μωβ με κούμπωμα

531.044.01

Χειρολαβή χύτρας Pyramis Logic κάτω μέρος μαύρη

531.098.07

Χειρολαβή χύτρας Fagor με κούμπωμα

531.044.02

Χειρολαβή χύτρας Pyramis Classic 16-18-20

531.098.10

Χειρολαβή χύτρας Lagostina No3

531.075.06

Χειρολαβή τηγανιού Pyramis Classic 28

531.098.11

Κομβίο με ροζέτα Pyramis Classic μαύρο

531.098.14

Χειρολαβή σκεύους Pyramis Logic Plus

531.098.20

Χειρολαβή τηγανιού Pyramis Zeon 28

531.098.15

Μπουτόν χύτρας SEB not Original

531.108.01

Κομβίο με ροζέτα Pyramis Zeon μαύρο

531.098.17

Χειρολαβή χύτρας SEB Optima

531.108.03

Χειρολαβή καπακιού Pyramis Logic Plus

531.098.18

Κάλυμμα χειρολαβής χύτρας SEB Optima

531.108.05

Χειρολαβή σκεύους Pyramis Logic Plus

531.098.19

Βαλβίδα χύτρας Fagor

532.000.00

Βαλβίδα χύτρας Innova Izzy

532.000.02

Βαλβίδα χύτρας Lagostina μεταλλική

532.075.01

Βαλβίδα ασφαλείας Fest

532.000.05

Βαλβίδα ασφαλείας χύτρας Pyramis Logic Plus

532.098.06

Βαλβίδα ρύθμισης Fest

532.000.06

Φλάντζα βαλβίδας ασφαλείας χύτρας Pyramis

532.098.07

Βαλβίδα χύτρας Unimatic not original

532.046.08

UN4-9 Σωληνάκι βαλβίδας χύτρας Pyramis

532.098.08

Βαλβίδα χύτρας Lagostina λαστιχένια

532.075.00

Βαλβίδα ασφαλείας χύτρας SEB not original

532.108.10

Βάση βαλβίδας περιστροφής χύτρας SEB

532.108.11

Βάση βαλβίδας περιστροφής χύτρας SEB not original

532.108.12

Βαλβίδα περιστροφής χύτρας SEB not original

532.108.14

Κεντρικός άξονας χύτρας SEB not original

532.108.20

Λάστιχο χύτρας BRA

533.000.06

Λάστιχο χύτρας κορδόνι Fagor Rapid Express

533.000.08

Λάστιχο χύτρας Venus

533.000.09

Λάστιχο χύτρας Fest 3-5-7-9lt

533.000.11

Λάστιχο χύτρας Splendid νέου τύπου μικρό

533.000.12

Λάστιχο χύτρας Splendid νέου τύπου μεγάλο

533.000.13

Λάστιχο χύτρας Beka 8lt

533.000.14

Λάστιχο χύτρας WMF μεγάλο

533.000.23

Λάστιχο χύτρας C&S

533.000.15

Λάστιχο χύτρας Fagor νέου τύπου μικρό

533.000.24

Λάστιχο χύτρας Fagor/WMF D200

533.000.20

Λάστιχο χύτρας Fagor νέου τύπου μεγάλο

533.000.25

Λάστιχο χύτρας Solingen/ Magefesa

533.000.21

Λάστιχο PERFECT

533.000.26

Λάστιχο χύτρας Lagostina νέου τύπου

533.000.22

Λάστιχο χύτρας Lacor

533.000.27

Λάστιχο χύτρας BEKA 8-10lt

533.000.28

Λάστιχο χύτρας Duromatic 3-5-7lt

533.038.05

Λάστιχο χύτρας Aeternum

533.012.02

Λάστιχο χύτρας Duromatic 6-8-10lt

533.038.06

Λάστιχο χύτρας Evinox

533.012.03

Λάστιχο χύτρας Europa Express 8lt

533.041.05

Λάστιχο χύτρας Duromatic D24cm

533.038.02

Λάστιχο χύτρας Europa Express 10lt

533.041.06

Λάστιχο χύτρας Duromatic D28cm

533.038.03

Λάστιχο χύτρας Europa Express νέου τύπου

533.041.07

Φλάντζα βαλβίδας χύτρας Fissler

533.046.20

Λάστιχο χύτρας Fissler 8-10lt νέου τύπου

533.046.25

Φλάντζα κεντρικής βαλβίδας χύτρας

533.046.21

Μεμβράνη βαλβίδας Fissler Blue Point not original

533.046.30

Λάστιχο χύτρας Fissler 6lt D22cm

533.046.22

Μεβράνη βαλβίδας Fissler

533.046.31

Λάστιχο χύτρας Fissler 8-10lt D26cm

533.046.23

Λάστιχο χύτρας Lagostina No3 D26cm

533.075.02

Λάστιχο χύτρας Fissler 6lt. νέου τύπου

533.046.24

Λάστιχο χύτρας Lagostina No1 D20cm

533.075.03

Λάστιχο χύτρας Lagostina No2 D22cm

533.075.04

Λάστιχο χύτρας Moulinex Izzy Bio 30cm.

533.083.04

Λάστιχο χύτρας Lagostina No3 D24cm

533.075.05

Λάστιχο χύτρας Moulinex Izzy NATURA 4,5-6-8lt.

533.083.05

Λάστιχο χύτρας κορδόνι Monix

533.081.00

Λάστιχο χύτρας Pyramis Logic Plus 6lt

533.098.01

Λάστιχο χύτρας Moulinex κορδόνι 8 & 10lt

533.083.02

Λάστιχο χύτρας Pyramis 8-10lt

533.098.03

Λάστιχο χύτρας Moulinex Izzy Red Dot 6-8lt

533.083.03

Λάστιχο χύτρας Pyramis Logic Plus 8-10lt

533.098.05

Λάστιχο χύτρας Expert Optimum Plus 4-6-8L

533.098.10

Λάστιχο χύτρας SEB Sensor 6lt

533.108.43

Λάστιχο χύτρας SEB Sensor & Optima 3-4 / 5-6lt

533.108.31

Λάστιχο χύτρας SEB Sensor 8lt

533.108.44

Λάστιχο χύτρας SEB O-ring 4,5-6L

533.108.40

Λάστιχο χύτρας SEB Sensor 10lt

533.108.45

Λάστιχο χύτρας SEB O-ring 8L

533.108.41

Λάστιχο χύτρας SEB Clipso 6lt

533.108.46

Λάστιχο χύτρας SEB O-ring 10-12-18L

533.108.42

Λάστιχο χύτρας SEB Clipso 8-10lt

533.108.47

Λάστιχο χύτρας Silver No2

533.112.03

Λάστιχο χύτρας Sitram Vulcain 10lt

533.113.16

Λάστιχο χύτρας Silver No2 1/5

533.112.05

Λάστιχο χύτρας Sitram Prima & Squarda

533.113.17

Λάστιχο χύτρας Silver No3

533.112.06

Λάστιχο χύτρας Sitram Sitra Speedo 4-6-8-10-13lt

533.113.18

Λάστιχο χύτρας Sitram Vulcain 5lt

533.113.14

Λάστιχο χύτρας Pyramis Chroma 6lt

533.098.11

Λάστιχο χύτρας Sitram Vulcain 8lt

533.113.15

Φίλτρο απορροφητήρα κλασσικό

541.000.00

Φίλτρο απορροφητήρα Magic 57x47cm σετ 2 τεμαχίων

541.000.01

Φίλτρο απορροφητήρα αλουμινίου

541.000.02

Αν. Παπανδρέου 253, Πολίχνη
Τηλ: 2310 615 555 • info@malcom.gr

www.malcom.gr